MEDISANA®

SE Blodtrycksmätare HGF
GR Πιεσόμετρο αίματος HGF
CZ Měřič krevního tlaku HGF
HU HGF vérnyomásmérő készülék

51255 11/2010

Apparaten och LCD-displayen
Συσκευή και ένδειξη LCD
Přístroj a LCD displej
Készülék és LCD-kijelző

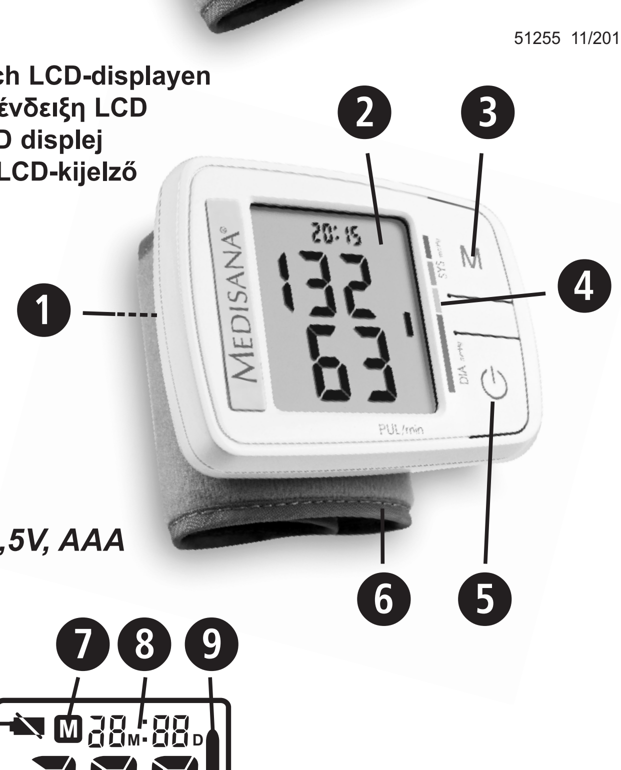

2 x LR03, 1,5V, AAA

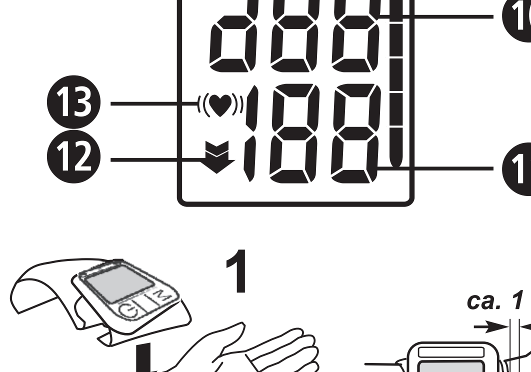

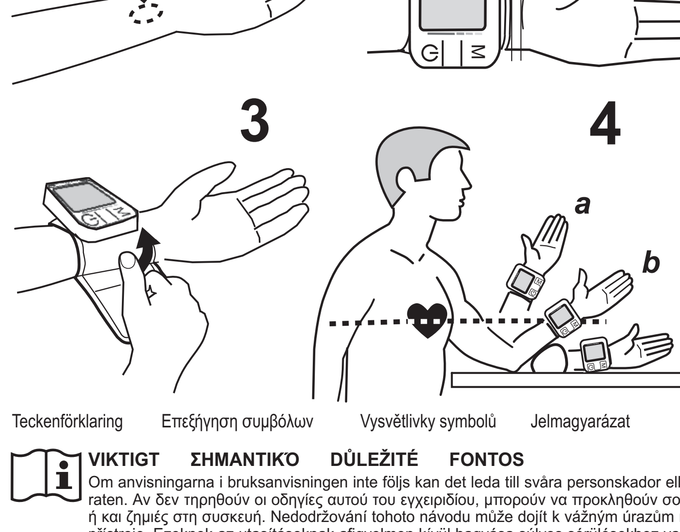

Teckenförklaring   Επεξήγηση συμβόλων   Vysvětlivky symbolů   Jelmagyarázat

VIKTIGT ΣΗΜΑΝΤΙΚΌ DŮLEŽITÉ FONTOS
Om anvisningarna i bruksanvisningen inte följs kan det leda till svåra personskador eller skador på apparaten. Αν δεν τηρηθούν οι οδηγίες αυτού του εγχειρίδιου, μπορούν να προκληθούν σοβαροί τραυματισμοί ή και ζημιές στη συσκευή. Nedodržování tohoto návodu může dojít k vážným úrazům nebo k poškození přístroje. Ezeknek az utasításoknak afigyelmen kívül hagyása súlyos sérülésekhez vagy a készülék meghibásodásához vezethet.

VARNING ΠΡΟΕΙΔΟΠΟΙΗΣΗ VAROVÁNÍ FIGYELMEZTETÉS
Varningstexterna måste beaktas, annars kan det finnas risk för personskador. Αυτές οι προειδοποιητικές υποδείξεις πρέπει να τηρηθούν ώστε να αποφευχθούν οι πιθανοί τραυματισμοί του χρήστη. Dodržujte tyto výstražné pokyny, zabráníte tak možnému úrazu uživatele. A következő figyelmeztetéseket be kell tartani, hogy a felhasználót fenyegető sérüléseket el lehessen kerülni.

OBSERVERA ΠΡΟΣΟΧΗ POZOR FIGYELEM
De här anvisningarna måste beaktas, annars kan det finnas risk för skador på apparaten. Αυτές οι υποδείξεις πρέπει να τηρηθούν ώστε να αποφευχθούν οι πιθανές ζημιές στη συσκευή. Dodržujte tyto pokyny, zabráníte tak možnému poškození přístroje.A következő figyelmeztetéseket be kell tartani, hogy a készülék károsodását el lehessen kerülni.

ANVISNING ΥΠΟΔΕΙΞΗ UPOZORNĚNÍ MEGJEGYZÉS
De här texterna innehåller praktisk information om installation eller användning. Αυτές οι υποδείξεις σας δίνουν πρόσθετες χρήσιμες πληροφορίες για την εγκατάσταση και τη λειτουργία. Tato upozornění vám poskytnou další užitečné informace o instalaci nebo provozu. Ezek az útmutatások fontos információkkal szolgálnak az összeszerelésről és az üzemeltetésről.

Apparatklass: typ B   Ταξινόμηση συσκευής: Τύπος B
Klasifikace přístroje: Typ B   A készülék osztályba sorolása: B típusú

LOT-nummer   Αριθμός LOT   Číslo šarže   LOT szám

Tillverkare   Παραγωγός   Výrobce   Gyártó

Tillverkningsdatum   Ημερομηνία κατασκευής
Datum výroby   Gyártási időpont

CE 0297

SE Säkerhetsanvisningar

Läs igenom bruksanvisningen, särskilt säkerhetsanvisningarna, noga innan du använder apparaten och spara bruksanvisningen för framtida bruk. Om apparaten lämnas vidare till en annan person måste bruksanvisningen följa med.

VARNING
Genomför inga medicinska åtgärder baserade på egen mätning! Ändra aldrig dosering av medicin som skrivits ut av läkare!

- Använd endast apparaten för de syften som beskrivs i denna bruksanvisning och enligt anvisningarna som ges i den. Om den används för andra syften förfaller garantin.
- Om manschetten, till följd av någon sällsynt felfunktion, förblir uppblåst under mätningen måste den omedelbart öppnas.
- Apparaten får inte användas i närheten av utrustning som sänder ut stark elektrisk strålning, som exempelvis radiosändare. I annat fall kan dess funktion påverkas negativt.
- Den här apparaten får inte användas av personer med nedsatt fysisk, sensorisk eller mental förmåga och/eller av personer som har för lite kännedom om apparaten om de inte står under uppsikt och instrueras av en annan ansvarig person. Detta gäller även för barn.
- Små barn måste hållas under uppsikt, så att de inte leker med apparaten.
- Ni bör samråda med er läkare om Ni lider av andra sjukdomar, t.ex. kärlsjukdommar, innan Ni använder utrustningen.
- Apparaten lämpar sig inte för att kontrollera frekvensen på en pacemaker.
- Gravida bör vidtaga nödvändiga försiktighetsåtgärder och ta hänsyn till sin individuella belastningsförmåga. Tala vid behov med Er läkare.
- Om det under en mätning skulle uppträda problem, som t.ex. smärtor vid handleden eller andra besvär, bör Ni gripa till följande motåtgärder: Tryck in **START** knappen ❺ för att släppa ut luften ur manschetten. Lossa manschetten och tag av den från handleden. Vänligen kontakta Er återförsäljare eller informeraoss direkt.
- Försök inte att reparera utrustningen själv vid funktionsstörningar, eftersom garantin förfaller i sådana fall. Låt endast auktoriserade servicetällen genomföra reparationer.
- Skydda apparaten mot fukt. Om vätska trots allt skulle komma in i apparaten måste batterierna omedelbart tas ut och fortsatt användning ställas in. Vänligen kontakta Er återförsäljare eller informera oss direkt.
- **SÄKERHETSINFORMATION BATTERI**
Förvara batterierna utom räckhåll för barn! Batterierna är inte laddbara! Se till att batterierna inte kortsluts! Släng inte batterierna i öppen eld! **Explosionsrisk!** Släng inte förbrukade batterier bland hushållssoporna, lämna in dem till ett insamlingsställe för farligt avfall / batterier!

Apparaten och LCD-displayen
❶ Batterifack ❷ LCD-display
❸ M-knapp (minnesknapp) ❹ Indikering av blodtryck (grön - gul - orange - röd) ❺ START-knapp ❻ Handleds-manschett
❼ Minnessymbol ❽ Datum/klocka ❾ Indikering av blodtryck (Stapelvisning) ❿ Indikering av det systoliska trycket
⓫ Indikering av det diastoliska trycket ⓬ Tömnings-symbol
⓭ Indikering för arytmi ⓮ Symbol för batteribyte

Leveransomfattning
Kontrollera först att alla delar finns med. Leveransomfattning:
- 1 **MEDISANA** blodtrycksmätare **HGF**
- 2 batterier (Typ AAA, LR03), 1,5V
- 1 förvaringsbox
- 1 bruksanvisning

Kontakta genast återförsäljaren om du fastställer transportskador när du packar upp apparaten.

VARNING
Se till att förpackningsmaterial i plast hanteras utom räckhåll för barn. Kvävningsrisk!

WHO-blodtrycksklassifikation
De här värdena har fastlagts av världshälsoorganistationen (WHO) utan åldersspecifikation.
Lågt blodtryck
systolikt <100 diastoliskt <60
Normalt blodtryck (grönt indikeringsområde ❹)
systolikt 100 - 139 diastoliskt 60 - 89
__Former av högt blodtryck__
högt blodtryck: lätt (gult indikeringsområde ❹)
systolikt 140 – 159 diastoliskt 90 – 99
högt blodtryck: medel starkt (orange indikeringsområde ❹)
systolikt 160 – 179 diastoliskt 100 – 109
högt blodtryck: starkt (rött indikeringsområde ❹)
systolikt ≥ 180 diastoliskt ≥ 110

VARNING
För lågt blodtryck är en hälsorisk på samma sätt som för högt blodtryck! Anfall av svindel kan leda till farliga situationer (t.ex. i trappor eller i trafiken)!

Påverkan och utvärdering av mätresultat
- Hjärtfrekvensstörningar och arytmier orsakar en oregelbunden puls. I dessa fall är det svårt att mäta ett korrekt värde med den oscillometriska blodtrycksmätare. Denna apparats elektronik har därför koncipierats så att den känner igen 20 av de vanligaste arytmierna och s.k. rörelseartefakt, detta visas genom en symbol ((♥)) på displayen.
- Personer med låg pulsvåg bör lyfta armen samt öppna och stänga handen ca. 10 gånger innan mätningen genomförs. Med hjälp av denna övning kan pulsvågen och därmed mätningen optimeras.
- Mät blodtrycket ett flertal gånger och spara värdena i datorns minne. Jämför dessa värden med varandra. Dra inga slutsatser från ett enstaka mätresultat.
- Blodtrycksvärdena bör alltid bedömas av en läkare som är förtrodd med Er tidigare hälsoutveckling. Om Ni använder apparaten regelbundet och antecknar värdena, bör Ni emellanåt informera läkaren om förloppet.
- När Ni genomför blodtrycksmätning, tänk då på att många faktorer kan påverka mätresultatet. Exempelvis påverkar rökning, alkohol, mediciner och kroppsarbete värdena på olika sätt.
- Mät blodtrycket före måltider.
- Innan Ni mäter blodtrycket bör Ni ha vilat i minst 5 minuter.
- Om Ni upprepade gånger uppmätt ett ovanligt (för högt eller för lågt) systoliskt eller diastoliskt värde, trots att utrustningen används på korrekt sätt, bör Ni informera Er läkare. Detta gäller även i de sällsynta fall, när mätningen inte kan genomföras p.g.a. en oregelbunden eller mycket svag puls.

Igångsättning
Sätta in/byta batterier
Du måste sätta in medföljande batterier innan du använder apparaten. Locket till batterifacket ❶ sitter på apparatens vänstra sida. Öppna det och sätt in de två medföljande batterierna 1,5 V-batterierna, typ AAA Lr03. Beakta polariteten (se markeringarna i batterifacket). Stäng batterifacket igen. Batterierna ska bytas när batterisymbolen ⓮ visas på displayen ❷, eller om det inte visas något alls på displayen när apparaten slås på.

Ställa in datum/klocka
1. Tryck, när apparaten är avstängd, samtidigt på **START**-knappen ❺ och **M**-knappen ❸. Först blinkar inmatningsstället för månaden (1, 2, 3, ... 12).
2. Mata in månaden: tryck på **M**-knappen ❸ flera gånger tills önskat månadsnummer visas.
3. Tryck sedan på **START**-knappen ❺ igen för att bekräfta inställningen. Nu blinkar inmatningsstället för datumet.
4. Mata in datum, timtal och minuter på samma sätt som månaden (punkt 2).
5. Tryck på **M**-knappen ❸ för att välja siffra och på **START**-knappen ❺ för att bekräfta.
6. Datum och klocka visas alltid. Inställningarna försvinner när batterierna byts ut. De måste då göras om igen.

Sätta fast manschetten runt handleden
Sätt manschetten på den vänstra handleden, håll handflatan uppåt (fig.**1**). Avståndet mellan manschetten och handflatan måste vara ca 1 cm (fig.**2**). Linda kardborrbandet runt handleden (fig.**3**).

Rätt position
Gör mätningen när du sitter ned. Slappna av och lägg lätt ned armen. t.ex. på ett bord. Lyft handleden så att tryckmanschetten befinner sig på samma höjd som hjärtat (fig.**4**, a= för högt, b= rättposition, c=för lågt). Sitt still under mätningen: rör dig inte och prata inte; detkan påverka mätresultatet.

Mäta blodtrycket
1. Slå på apparaten med **START**-knappen ❺.
2. Alla tecken visas kort i displayen. På så sätt testas att displayen fungerar riktigt.
3. "**U1**" eller "**U2**" visas. Den här apparaten kan spara upp till 60 mätresultat per användare. Därför måste man välja ett användarminne ("**U1**" eller "**U2**") före mätningen. Man kan växla mellan "**U1**" och "**U2**" genom att trycka på **M**-knappen ❸. Bekräfta valet med **START**-knappen ❺. Om det går fem sekunder utan att någon knapp trycks in så används automatiskt det användarminne som visas.
4. Apparaten är klar för mätning och siffran **0** visas. Manschetten pumpas sakta upp. Apparaten pumpar upp manschetten tills ett mätbart tryck nås. Sedan släpper apparaten sakta ut luften ur manschetten och genomför mätningen.
5. När mätningen är klar töms manschetten. I displayen ❷ syns det systoliska och diastoliska blodtrycket (samt pulsvärdet omväxlande med blodtrycksvärdena, markerat med ett "**P**"). Blodtrycksindikatorn ❾ blinkar bredvid den tillhörande, färgade stapeln enligt blodtrycksklassificeringen från WHO (inte medan pulsen visas). Om apparaten har mätt oregelbunden puls visas även arytmiindikeringen ⓭.
6. De uppmätta värdena sparas automatiskt. Upp till 2 x 60 mätvärden kan sparas i minnet tillsammans med datum och klockslag.

VARNING
Genomför inga medicinska åtgärder baserade på egen mätning! Ändra aldrig dosering av medicin som skrivits ut av läkare!

Apparaten stängs av automatiskt (efter 1 minut). Den kan även stängas av med **START**-knappen ❺.

Visa sparade värden
Apparaten sparar automatiskt upp till 60 mätningar (blodtryck och puls med tid och datum) för två olika användare. Du trycker på **M**-knappen ❸ efter en mätning eller medan tid/datum visas för att aktivera dem. "**U1**" resp. "**U2**" visas med det aktuella antalet använda minnesplatser. Välj användarminnet ("**U1**" resp. "**U2**") genom att trycka på **START**-knappen ❺. Bekräfta med **M**-knappen ❸ eller vänta fem sekunder. De senast sparade värdena visas, med den blinkande blodtrycksindikatorn. Tryck återigen på **M**-knappen ❸ för att hämta fram föregående mätvärden. Med **START**-knappen ❺ kan du när som helst lämna visningsläget och stänga av apparaten. När 60 mätvärden har sparats i minnet och ett nytt värde tillkommer, raderas alltid det äldsta värdet.

Radera sparade värden
Tryck in och håll kvar **M**-knappen ❸ under minst tre sekunder medan ett sparat värde visas. Då raderas alla poster i det aktuella användarminnet och det hörs tre pipsignaler. I displayen syns " - - ". Tryck nu på **M**-knappen ❸ eller **START**-knappen ❺ för att lämna raderingsläget.

Fel och åtgärder
1. ***: Byt båda batterierna.***
2. **Er 0** (Trycksystemet instabilt vid början av mätningen)
Er 1 (Fel vid mätning av det systoliska trycket)
Er 2 (Fel vid mätning av det diastoliska trycket)
: Rör dig inte.
3. **Er 3** (Trycksystemet är blockerat eller manschetten sitter för hårt vid pumpningen)
Er 4 (Trycksystemet är inte tätt eller manschetten sitter för löst vid pumpningen)
: Sätt fast manschetten på rätt sätt.
4. **Er 5** (Manschettryck över 300 mmHg)
Er 6 (Mer än 3 min. med manschettryck över 15 mmHg)
Er 7 (EEPROM Läsfel)
Er 8 (Fel vid test av apparatens funktioner)
Er A (Fel vid läsning av trycket)
: Mät igen om 5 min.

Vänd er till service om ni inte kan avhjälpa felet.

Rengöring och skötsel
Ta ut batterierna innan apparaten rengörs. Rengör apparaten med en mjuk trasa indränkt i mild tvållösning. Använd aldrig skarpa rengöringsmedel eller alkohol. Skydda apparaten mot direkt solljus, smuts och fukt.

Avfallshantering
Denna apparat får inte kastas i hushållssoporna. Varje konsument måste lämna in alla elektriska eller elektroniska apparater till motsvarande insamlingsställen, oberonde av om apparaterna innehåller skadliga ämnen eller ej, så att de kan omhändertas på ett miljövänligt sätt. Ta alltid ut batterierna innan Ni kastar apparaten. Kasta inte förbrukade batterier i hushållssoporna utan lämna dem till återvinningsstation eller till batteriinsamling i fackhandeln. Kontakta kommunen eller återförsäljaren för att få information om återvinning.

Direktiv och standarder
Den här blodtrycksmätaren uppfyller kraven i EU-standarden för icke-invasiva blodtrycksmätare. Den har certifierats enligt EG-direktiven och har CE-märkningen (överensstämmelse) "CE 0297". Blodtrycksmätaren uppfyller kraven i de europeiska föreskrifterna EN 60601-1, EN 60601-1-2, EN 1060, EN 14971 och EN 980. Kraven i rådets direktiv 93/42/EEG av den 14 juni 1993 om medicintekniska produkter uppfylls liksom kraven. Elektromagnetisk kompatibilitet: Apparaten uppfyller kraven i standarden EN 60601-1-2 för elektro-magnetisk kompatibilitet. Förfrågningar gällande detaljer för dessa mätdata kan ställas till promed.

Tekniska data

Namn och model:	**MEDISANA** blodtrycksmätare **HGF**
Display:	digital display
Minne:	2 x 60 med klockslag och datum
Mätmetod:	oscillometrisk
Spänningsförsörjning:	3V=, 2 x 1,5V batteri AAA / LR03
Mätområde blodtryck:	30 - 250 mmHg
Mätområde puls:	40 - 180 slag/minut
Maximal mätavvikelse statiskt tryck:	+/- 3 mmHg
Maximal mätavvikelse pulsvärde:	+/- 5% av värdet
Tryck alstring:	automatiskt med pump
Luftutsläpp:	automatiskt
Autom. Avstängning:	efter 1 minut
Driftsmiljö:	+5°C till +40°C; < 90% max. relativ luftfuktighet
Förvaringsmiljö:	-20°C till +55°C; < 95% max. relativ luftfuktighet
Yttermått:	87 x 66,6 x 25,3 mm
Manschett:	omfång 14–19,5 cm för vuxna
Vikt ca:	115 g
Artikelnummer:	51255
EAN-nummer:	40 15588 51255 1

Som följd av ständigt pågående produktför-bättringar förbehåller vi oss rätten till tekniska förändringar samt förändringar i utförande.

Garanti och förutsättningar för reparationer
Kontakta inköpsstället vid garantifrågor, eller tag kontakt med kundtjänst direkt. Måste produkten skickas in så bifoga uppgifter om defekten samt en kopia av inköpskvittot.
Följande garantiförutsättningar gäller:
1. På **MEDISANA** produkter lämnas tre års garanti, från inköpsdatum. Inköpsdatum ska vid garantiförehavanden förevisas med inköpskvitto eller faktura.
2. Felaktigheter på grund av material- eller tillverkningsfel åtgärdas kostnadsfritt under garantiperioden.
3. Utförande av garantiåtagande leder inte till förlängning av garantiperioden; detta gäller för själva produkten så väl som för utbytta komponenter.
4. Garantin gäller inte för:
a. Alla skador som uppkommer på grund av felaktig hantering, t.ex. vid icke beaktande av bruksanvisningen.
b. Skador som kan härledas till iordningställande eller ingrepp utförda av köparen eller annan, ej auktoriserad, person.
c. Transportskador som uppkommit under transport från tillverkaren till användaren eller vid insändning till kundtjänst.
d. Tillbehör som utsätts för normalt slitage.
5. Ansvar för direkta eller indirekta följdskador som förorsakas av produkten är uteslutet, även om skadan på produkten godkänns som garantiåtagande.

MEDISANA AG, Jagenbergstr.19, 41468 NEUSS, TYSKLAND
eMail: info@medisana.de, Internet: www.medisana.de

Service-adresserna finns på en separat bilaga.

GR Οδηγίες για την ασφάλεια

ΣΗΜΑΝΤΙΚΕΣ ΥΠΟΔΕΙΞΕΙΣ
ΦΥΛΑΞΤΕ ΤΙΣ ΟΠΩΣΔΗΠΟΤΕ!
Πριν χρησιμοποιήσετε τη συσκευή μελετήστε προσεκτικά τις οδηγίες χρήσης και ιδιαίτερα τις οδηγίες ασφάλειας και φυλάξτε το εγχειρίδιο για μελλοντική χρήση. Όταν δίνετε τη συσκευή σε άλλα άτομα, δώστε μαζί και αυτό το εγχειρίδιο χρήσης.

ΠΡΟΕΙΔΟΠΟΙΗΣΗ
Μη λαμβάνετε οποιαδήποτε μέτρα θεραπείας με βάση τη μέτρηση που κάνετε οι ίδιοι μόνοι σας χωρίς το γιατρό. Μην αλλάζετε ποτέ τη δοσολογία των φαρμακευτικών συνταγών που σας έδωσε ο γιατρός.

- Χρησιμοποιείτε τη συσκευή μόνο για τον προβλεόμενο σκοπό σύμφωνα με τις οδηγίες χρήσης. Σε περίπτωση μη προβλεπόμενης χρήσης παύει να ισχύει η εγγύηση.
- Σε σπάνιες περιπτώσεις εάν η μανσέτα λόγω δυσλειτουργίας παραμείνει κατά τη διάρκεια της μέτρησης φουσκωμένη πρέπει να την ανοίξετε αμέσως.
- Η συσκευή δεν επιτρέπεται να χρησιμοποιείται κοντά σε συσκευές που εκπέμπουν ισχυρή ηλεκτρική ακτινοβολία, όπως π. χ. ραδιοπομούς, κινητά τηλέφωνα ή συσκευές μικροκυμάτων.
- Απαγορεύεται η χρήση της συσκευής από άτομα (συμπεριλαμβανομένων παιδιών) με περιορισμένες φυσικές ή πνευματικές ικανότητες, έλλειψη αισθήσεων, εμπειρίας και/ή γνώσης, εάν δεν επιτρορούται για την ασφάλειά τους από κάποιο αρμόδιο άτομο που θα τους δίνει οδηγίες για τη χρήση της συσκευής.
- Η χρήση της συσκευής δεν επιτρέπεται στα παιδιά. Τα ιατρικά προϊόντα δεν είναι παιχνίδια!
- Αν πάσχετε από κάποια ασθένεια, όπως π.χ. στένωση των αρτηριών, συμβουλευτείτε το γιατρό σας πριν από τη χρήση της συσκευής.
- Η συσκευή δεν επιτρέπεται να χρησιμοποιηθεί για τον έλεγχο της συχνότητας ενός βηματοδότη καρδιάς.
- Οι γυναίκες στην περίοδο της εγκυμοσύνης πρέει να λάβουν τα απαραίτητα προληπτικά μέτρα σχετικά με τη σωματική αντοχή τους και αν χρειάζεται να συμβουλευτούν το γιατρό τους.
- Αν κατά τη διάρκεια της μέτρησης παρουσιαστούν οποιοιδήποτε πόνοι, όπως π.χ. στις αρθρώσεις του καρπού ή αλλού, πατήστε το πλήκτρο **START** ❺, για να εξαερώσετε τη μανσέτα. Λύστε τη μασέτα και απομακρύντε την από τον καρπό του χεριού.
- Σε περίπτωση βλάβης μην προσπαθήσετε να επιδιορθώσετε τη συσκευή μόνοι σας. Δώστε τη συσκευή για επισκευή σε μια εξουσιοδοτημένη υπηρεσία για σέρβις.
- Προστατεύετε τη συσκευή από την υγρασία. Σε περίπτωση εισχώρησης υγρού στη συσκευή, απομακρύνετε αμέσως τις μπαταρίες και μην τη χρησιμοποιήσετε ξανά. Επικοινωνήστε με το κατάστημα που αγοράσατε τη συσκευή ή κατευθείαν με εμάς.
- **ΟΔΗΓΙΕΣ ΑΣΦΑΛΕΙΑΣ ΤΗΣ ΜΠΑΤΑΡΙΑΣ**
Κρατάτε τις μπαταρίες μακριά από τα παιδιά! Οι μπαταρίες δεν επαναφορτίζονται! Μην τις βραχυκυκλώνετε! Μην τις ρίχνετε στη φωτιά! **Υπάρχει κίνδυνος έκρηξης!** Μην πετάτε τις άδειες μπαταρίες επαναφορτιζόμενες και μη στα κοινά σκουπίδια, αλλά παραδώστε τις σε ένα σημείο συλλογής μπαταριών σε ένα εμπορικό κατάστημα ή πετάξτε τις σε ειδικούς κάδους απορριμμάτων!

Συσκευή και ένδειξη LCD
❶ Θήκη μπαταριών ❷ ειξηLCD (οθόνη)
❸ Πλήκτρο **M** (κλήση μνήμης) ❹ Ένδειξη πίεσης αίματος(πράσινη - κίτρινη - πορτοκαλί - κόκκινη) ❺ Πλήκτρο **START**
❻ Μανσέτα για τον καρπό ❼ Σύμβολο μνήμης ❽ Ένδειξη ημερομηνίας/ώρας ❾ Ένδειξη πίεσης αίματος(ένδειξη κλίμακας)
❿ Ένδειξη της συστολικής πίεσης ⓫ Ένδειξη τηςδιαστολικής πίεσης ⓬ Σύμβολο αφαίρεσης αέρα ⓭ Ένδειξη αρρυθμίας
⓮ Σύμβολο αλλαγής μπαταριών

Περιεχόμενο παράδοσης και συσκευασία
Ελέγξτε αρχικά την πληρότητα της συσκευής και δεν παρουσιάζει καμία ζημιά. Σε περίπτωση αμφιβολίας μη θέσετε τη συσκευή σε λειτουργία και στείλτε τη στο τμήμα σέρβις για επισκευή.
Το περιεχόμενο παράδοσης συμπεριλαμβάνει:
- 1 **MEDISANA** πιεσόμετρο **HGF**
- 2 μπαταρίες (Typ AAA, LR03), 1,5V
- 1 Δοχείο αποθήκευσης
- 1 οδηγία χρήσης

Οι συσκευασίες είναι επαναχρησιμοποιήσιμες ή μπορούν να ανακυκλωθούν στον κύκλο πρώτων υλών. Σας παρακαλούμε να αποσύρετε το υλικό συσκευασίας που δεν χρησιμοποιείται πλέον σύμφωνα με τους κανονισμούς. Σε περίπτωση που κατά την αφαίρεση της συσκευής από τη συσκευασία διαπιστώσετε κάποια βλάβη οφειλόμενη στη μεταφορά, παρακαλούμε να απευθυνθείτε αμέσως στον έμπορο σας.

ΠΡΟΕΙΔΟΠΟΙΗΣΗ
Κρατήστε το υλικό συσκευασίας μακριά από παιδιά. Υπάρχει κίνδυνος ασφυξίας!

Ταξινόμηση πίεσης αίματος κατά τον Παγκόσμιο Οργανισμό Υγείας
Οι τιμές αυτές έχουν καθοριστεί από τον Παγκόσμιο Οργανισμό Υγείας (WHO) χωρίς να ληφθεί υπόψη η ηλικία.
Χαμηλή πίεση: συστολή <100 διαστολή <60
Φυσιολογική πίεση (τράσινος τομέας ένδειξης ❹):
συστολή 100 - 139 διαστολή 60 - 89
__Είδη υψηλής πίεσης:__
Ελαφρά υψηλή πίεση (κίτρινος τομέας ένδειξης ❹):
συστολή 140 – 159 διαστολή 90 – 99
μέτρια υψηλή πίεση (πορτοκαλί τομέας ένδειξης ❹):
συστολή 160 – 179 διαστολή 100 – 109
πολύ υψηλή πίεση (κόκκινος τομέας ένδειξης ❹):
συστολή ≥ 180 διαστολή ≥ 110

ΠΡΟΕΙΔΟΠΟΙΗΣΗ
Η πολύ χαμηλή πίεση αίματος αποτελεί επίσης κίνδυνο για την υγεία όπως η υψηλή πίεση αίματος! Οι ίλιγγοι ενδέχεται να προκαλέσουν επικίνδυνες καταστάσεις (π.χ. σε σκάλες ή στην οδική κυκλοφορία)!

Επηρεασμός και επεξεργασία των μετρήσεων
- Οι καρδιακές αρρυθμίες δημιουργούν έναν ανώμαλο παλμό. Αυτό μπορεί να προκαλέσει δυσκολίες στην καταγραφή της σωστής τιμής κατά τις μετρήσεις με ταλαντωσιμετρικές συσκευές. Η ανά χείρας συσκευή είναι ηλεκτρονικά εξοπλισμένη, ώστε να αναγνωρίζει πάνω από 20 εκ τνω συνηθέστερων αρρυθμιών καθώς και τις λεγόμενες τεχνητές αρρυθμίες προερχόμενες από κίνηση και αυτό εμφανίζεται στην οθόνη μέσω του συμβόλου((♥)).
- Άτομα με επίπεδο παλμικό κύμα πρέπει να σηκώσουν το χέρι, να ανοιγοκλείσουν την παλάμη 10 φορές και μετά να μετρήσουν. Με αυτήν την άσκηση βελτιώνεται το παλμικό κύμα και η διαδικασία μέτρησης.
- Μετρήστε την πίεσή σας πολλές φορές, αποθηκεύστε τα αποτελέσματα και συγκρίνετέ τα μεταξύ τους. Μην βγάζετε συμπεράσματα από ένα και μόνο αποτέλεσμα.
- Ένας γιατρός που γνωρίζει και το ιστορικό σας πρέπει να κρίνει τις τιμές πίεσης. Εάν χρησιμοποιείτε τη συσκευή τακτικά και σημειώνετε τις τιμές για τον γιατρό σας πρέπει να τον ενημερώνετε για την εξέλιξη.
- Κατά τις μετρήσεις της πίεσης λάβετε υπόψη σας ότι οι καθημερινές τιμές εξερτώνται από πολλούς παράγοντες. Το κάπνισμα, το αλκοόλ, τα φάρμακα και η σωματική εργασία επηρεάζουν τις πμές διαφορετικά.
- Μετρήστε την πίεσή σας πριν το φαγητό.
- Πριν μετρήσετε την πίεσή πρέπει να ξεκουραστείτε για τουλάχιστον 5 λεπτά.
- Εάν οι τιμές συστολής ή διαστολής της μέτρησης σας φαίνονται ασυνήθιστες (πολύ υψηλές ή πολύ χαμηλές) παρ'όγο που χρησιμοποιείτε σωστά τη συσκευή και αν αυτό συμβεί επανειλημμένα, ειδοποιήστε αμέσως τον γιατρό σας. Το ίδιο ισχύει και όταν σε σπάνιες περιπτώσεις ένας ανώμαλος ή πολύ αδύναμος παλμός δεν επιτρέπει τη μέτρηση.

Έναρξη λειτουργίας
Τοποθέτηση/απομάκρυνση μπαταριών
Για να μπορέσετε να θέσετε σε λειτουργία τη συσκευή πρέπει πρώτα να βάλετε μέσα τις συνημμένες μπαταρίες. Στην αριστερή πλευρά της συσκευής βρίσκεται το κάλυμμα της θήκης των μπαταριών ❶. Ανοίξτε το και βάλτε μέσα τις 2 συνημμένες μπαταρίες 1,5 V, τύπου AAA LR03. Προσέξτε τη σωστή πολικότητα (βλέπε επισήμανση στη θήκη των μπαταριών). Κλείστε πάλι το κάλυμμα της θήκης των μπαταριών. Αλλάξτε τις μπαταρίες όταν εμφανιστεί στην οθόνη ❷ το σύμβολο αλλαγής μπαταριών ⓮ ή όταν η οθόνη δεν δείχνει τίποτα μετά από την ενεργοποίηση της συσκευής.

Ρύθμιση ημερομηνίας/ώρας
1. Με σβηστή τη συσκευή πατήστε ταυτόχρονα το πλήκτρο **START** ❺ και το πλήκτρο **M** ❸. Πρώτα αναβοσβήνει η θέση καταχώρησης για το μήνα (1, 2, 3, ... 12).
2. Για να καταχωρήσετε τον αριθμό για το μήνα, πατήστε το πλήκτρο **M** ❸ όσες φορές χρειάζεται για να εμφανιστεί ο αριθμός του μήνα που θέλετε.
3. Για να επιβεβαιώσετε τη ρύθμιση πατήστε ακόμη μια φορά το πλήκτρο **START** ❺. Τώρα αναβοσβήνει η θέση καταχώρησης για την ημερομηνία.
4. Κατά τον ίδιο τρόπο που περιγράφετε στην ενότητα 2. γίνεται και η καταχώρηση της ημερομηνίας, την ώρας και των λεπτών.
5. Για την επιλογή πατήστε αντίστοιχα το πλήκτρο **M** ❸ και για την επιβεβαίωση της καταχώρησης το πλήκτρο **START** ❺.
6. Η ένδειξη της ημερομηνίας και της ώρας είναι συνεχής. Κατά την αλλαγή μπαταριών οι ρυθμίσεις χάνονται και πρέπει να ξαναγίνουν.

Πρόσδεση της μανσέτας
Τοποθετήστε τη μασέτα στον αριστερό καρπό με την παλάμη προς τα επάνω (σχήμα **1**). Η απόσταση ανάμεσα στη μανσέτα και την παλάμη πρέπει να είναι περίπου 1 cm (σχήμα **2**). Δέστε την ζώνη αυτοσυγκράτησης γύρω στον καρπό (σχήμα **3**).

Η σωστή θέση
Εκτελέστε τις μετρήσεις καθισμένοι. Χαλαρώστε το μπράτσο σας και στηρίξτε το π.χ. επάνω σε ένα τραπέζι. Σηκώστε τον καρπό σας έτσι ώστε η μασέτα να έρθει στο ύψος της καρδιάς (σχήμα **4**, a= θέση πολύ ψηλά, b= σωστή θέση, c= θέση πολύ χαμηλά). Κατά τη διάρκεια της μέτρησης παραμείνετε ήσυχοι: Μην κινήστε και μη μιλάτε, διαφορετικά μπορεί να επηρεάσετε τη μέτρηση.

Μέτρηση της πίεσης
1. Ενεργοποιήστε τη συσκευή πατώντας το πλήκτρο **START** ❺.
2. Όλες οι ενδείξεις εμφανίζονται σύντομα στην οθόνη.
3. Εμφανίζεται η ένδειξη «**U1**» ή «**U2**». Η συσκευή αυτή εμφανίζει μέχρι και 60 αποτελέσματα μέτρησης για τον κάθε χρήστη. Πριν από τη μέτρηση απαιτείται επομένως η επιλογή μιας της αποθήκευσης χρήστη («**U1**» ή «**U2**»). Πιέζοντας το πλήκτρο **M** ❸ μεταβαίνετε από τον χρήστη «**U1**» στον χρήστη «**U2**». Παρακαλώ επιβεβαιώστε την επιλογή με το πλήκτρο **START** ❺. Σε περίπτωση που για 5 δευτερόλεπτα δεν πιεστεί κάποιο πλήκτρο, χρησιμοποιείται αυτόματα η επιλογή του αποθηκευμένου χρήστη που εμφανίζεται στην οθόνη.
4. Η συσκευή είναι έτοιμη για τη μέτρηση και εμφανίζεται το ψηφίο **0**. Αυτόματα φουσκώνει τη μανσέτα για να μετρήσει την πίεση του αίματος. Η συσκευή φουσκώνει τη μανσέτα έως ότου να επιτευχθεί μια επαρκής πίεση για τη μέτρηση. Στη συνέχεια η συσκευή αφήνει αργά τον αέρα από τη μανσέτα και κάνει τη μέτρηση.
5. Όταν η μέτρηση ολοκληρωθεί, η μασέτα εξαερώνεται. Η συστολική και διαστολική αρτηριακή πίεση (καθώς και η τιμή του σφυγμού εναλλάξ με τις τιμές αρτηριακής πίεσης φέροντας ένα «**P**» ως επισήμανση) εμφανίζονται στην οθόνη. Σύμφωνα με την ταξινόμηση της αρτηριακής πίεσης κατά τον Παγκόσμιο Οργανισμό Υγείας, ο δείκτης αρτηριακής πίεσης αναβοσβήνει ❾ δίπλα στην σχετική έγχρωμη γραμμή (όχι στη διάρκεια της ένδειξης σφυγμού). Αν η συσκευή ανιχνεύσει ακανόνιστο σφυγμό, εμφανίζεται επιπρόσθετα η ένδειξη αρρυθμίας ⓭.
6. Οι τιμές μέτρησης αποθηκεύονται αυτόματα. Στη μνήμη μπορούν να αποθηκευτούν έως και 2 * 60 τιμές μέτρησης με ώρα και ημερομηνία.

ΠΡΟΕΙΔΟΠΟΙΗΣΗ
Μη λαμβάνετε οποιαδήποτε μέτρα θεραπείας με βάση τη μέτρηση που κάνετε οι ίδιοι μόνοι σας χωρίς το γιατρό. Μην αλλάζετε ποτέ τη δοσολογία των φαρμακευτικών συνταγών που σας έδωσε ο γιατρός.

Η συσκευή σβήνει αυτόματα (μετά από 1 λεπτό) ή μπορεί να απενεργοποιηθεί με πάτημα στο πλήκτρο **START** ❺.

Ένδειξη αποθηκευμένων τιμών μέτρησης
Η συσκευή αποθηκεύει αυτόματα μέχρι και 60 μετρήσεις (αρτηριακή πίεση και σφυγμού με ώρα και ημερομηνία) για δύο διαφορετικούς χρήστες. Για να εμφανιστούν οι μετρήσεις αυτές, πιέστε μετά από μέτρηση ή στη διάρκεια της ένδειξης της ώρας / ημερομηνίας το πλήκτρο **M** ❸. Εμφανίζεται η ένδειξη «**U1**» ή «**U2**» με τον αντίστοιχο αριθμό των καλυμμένων θέσεων αποθήκευσης. Επιλέξτε την αποθήκευση χρήστη («**U1**» ή «**U2**») πιέζοντας το πλήκτρο **START** ❺. Επιβεβαιώστε με το πλήκτρο **M** ❸ ή περιμένετε 5 δευτερόλεπτα. Εμφανίζονται οι τιμές που έχουν αποθηκευτεί πρόσφατα συμπεριλαμβανομένου του δείκτη αρτηριακής πίεσης που αναβοσβήνει. Με διαδοχικό πάτηματου πλήκτρου **M** ❸ μπορείτε να καλέσετε τις προηγούμενες αποθηκευμένες τιμές μέτρησης. Με πάτημα του πλήκτρου **START** μπορείτε να εγκαταλείψετε οποτε θέλετε τη λειτουργία κλήσης μνήμης και να σβήσετε ταυτόχρονα τη συσκευή. Όταν υπάρχουν ήδη αποθηκευμένες στη μνήμη 60 τιμές, με κάθε νέα τιμή που αποθηκεύεται σβήνει ταυτόχρονα και η πιο παλιά.

Διαγραφή αποθηκευμένων τιμών
Πιέστε και κρατήστε το πλήκτρο **M** ❸ για τουλάχιστον 3 δευτερόλεπτα στη διάρκεια της ένδειξης μιας αποθηκευμένης τιμής. Στη συνέχεια όλες οι καταχωρήσεις της κάθε αποθήκευσης χρήστη διαγράφονται και ηχούν 3 σύντομοι ήχοι. Στην ένδειξη εμφανίζεται « - - ». Τώρα πιέστε το πλήκτρο **M** ❸ ή το πλήκτρο **START** ❺, για να εξέλθετε από την κατάσταση διαγραφής.

Σφάλματα και αποκατάσταση
1. **: Αντικαταστήστε και τις δύο μπαταρίες.**
2. **Er 0** (Ασταθές σύστημα πίεσης κατά την αρχή της μέτρησης)
Er 1 (Σφάλμα κατά τη μέτρηση της συστολικής πίεσης)
Er 2 (Σφάλμα κατά τη μέτρηση της διαστολικής πίεσης)
: Μην κινήστε.
3. **Er 3** (Το σύστημα πίεσης είναι μπλοκαρισμένο ή η ανσέτα εφαρμοζει πολύ χαλαρά κατά το φούσκωμα)
Er 4 (Το σύστημα πίεσης δεν είναι στεγανό ή η ανσέτα εφαρμοζει πολύ χαλαρά κατά το φούσκωμα)
: Εφαρμόστε τη μανσέτα σωστά.
4. **Er 5** (Πίεση μανσέτας πάνω από 300 mmHg)
Er 6 (Περισσότερο από 3 λεπτά με πίεση μανσέτας πάνω από 15 mmHg)
Er 7 (Σφάλμα πρόσβασης EEPROM)
Er 8 (Σφάλμα κατά τη δοκιμή των λειτουργιών)
Er A (Σφάλμα κατά τη μέτρηση πίεσης)
: Μετρήστε άλλη μια φορά μετά από 5 λεπτά.

Αν δεν μπορείτε να διορθώσετε το σφάλμα απευθυνθείτε στο τμήμα σέρβις.

Καθαρισμός και φροντίδα
Πριν τον καθαρισμό της συσκευής βγάζετε τις μπαταρίες. Καθαρίστε τη συσκευή με ένα μαλακό πανί νοτισμένο σε νερό με ελαφρύ διάλυμα σαπουνιού. Μη χρησιμοποιείτε σε καμία περίπτωση καυστικά μέσα καθαρισμού ή αλκοόλ. Μην εκθέτετε τη συσκευή στην ηλιακή ακτινοβολία και προστατέψτε την από τη βρωμιά και την υγρασία.

Οδηγίες γία τη διάθεση
Η συσκευή αυτή δεν επιτρέπεται να αποσύρεται μαζί με τα οικιακά απορρίμματα. Κάθε καταναλωτής είναι υποχρεωμένος να παραδίνει όλες τις ηλεκτρικές ή ηλεκτρονικές συσκευές, ανεξάρτητα αν περιέχουν βλαβερές ύλες, σε υπηρεσία συλλογής του δήμου του ή στο ειδικό εμ όριο, ώστε να είναι εφικτή η οικολογική απόσυρση των συσκευών αυτών. Μην πετάτε μεταχειρισμένες μπαταρίες στα οικιακά απορρίμματα, αλλα στα ειδικά απορρίμματα ή σε ένα σταθμ συλλογής μπαταριών του ειδικού εμπορίου. Αναφορικά με την αποκομιδή, απευθυνθείτε στις τοπικές αρχές ή στον αρμ έμπορο.

Οδηγίες και πρότυπα
Η συσκευή αυτή αντιστοιχεί στις προδιαγραφές του προτύου της ΕΕ για μη επεμβατικές συσκευές μέτρησης πίεσης αίματος. Είναι εγκεκριμένη σύμφωνα με τις οδηγίες της ΕΚ και φέρει το σήμα CE (σήμα συμμόρφωσης) «CE 0297». Η συσκευή μέτρησης πίεσης αίματος τηρεί τις ευρωπακές προδιαγραφές EN 60601-1, EN 60601-1-2, EN 1060, EN 14971 και EN 980. Πληρεί τις απαιτήσεις της οδηγία της ΕΚ «93/42/ΕΟΚ του συμβουλίου από τις 14 Ιουνίου 1993 αναφορικά με ιατρικά προϊόντα». **Ηλεκτρομαγνητική Συμβατότητα:** Η συσκευή ανταποκρίνεται στις απαιτήσεις του Ευρωπαϊκού Προτύπου EN 60601-1-2 (2001) για την Ηλεκτρομαγνητική Συμβατότητα. Για λεπτομέρειες σχετικά με αυτά τα δεδομένα μετρήσεων μπορείτε να ρωτήσετε στη **MEDISANA**.

Τεχνικά χαρακτηριστικά

Όνομα και μοντέλο:	**MEDISANA** Πιεσόμετρου **HGF**
Σύστημα ένδειξης :	Ψηφιακή ένδειξη
Θέσεις μνήμης:	2 x 60
Μέθοδος μέτρησης:	Ταλαντωσιμετρική
Ηλεκτρική τροφοδοσία:	3V=,2x1,5V μπαταρίες AAA/LR03
Τομέας μέτρησης πίεση:	30 - 250 mmHg
Τομέας μέτρησης παλμός:	40 - 180 παλμοί/λεπτό
Μέγιστη μετρική απόκλιση της στατικής πίεσης:	+/- 3 mmHg
Μέγιστη μετρική απόκλιση των παλμικών τιμών:	+/- 5% της τιμής
Δημιουργία πίεσης :	Αυτόματη με μικροαντλία
Εξαγωγή αέρα:	Αυτόματη
Αυτομ. Απενεργοποίηση:	Μετά από 1 λεπτό
Συνθήκες λειτουργίας:	+5°C - +40°C; < 90% υγρασία
Συνθήκες αποθήκευσης:	-20°C - +55°C; < 95% υγρασία
Διαστάσεις:	Περ. 87 x 66,6 x 25,3 mm
Μανσέτα:	14 - 19,5 cm, περίμετρος
Βάρος περ.:	115 g
Αριθμός είδους / EAN:	51255 / 40 15588 51255 1

Στα πλαίσια συνεχών βελτιώσεων των προϊόντων διατηρούμε το δικαίωμα τεχνικών ή σχηματικών τροποποιήσεων.

Εγγύηση και όροι επισκευών
Σε περίπτωση εγγυητικής αξίωσης σας παρακαλούμε να απευθυνθείτε στο ειδικό κατάστημα που αγοράσατε τη συσκευή ή κατευθείαν στο κέντρο Σέρβις. Σε περίπτωση όμως που είναι απαραίτητη η αποστολή της συσκευής, σας αρακαλούμε να την στείλετε με αναφορά του ελαττώματος, επισυνάπτοντας και ένα αντίγραφο της απόδειξης αγοράς. Για την εγγυητική αξίωση ισχύουν οι ακόλουθοι όροι εγγύησης:
1. Για τα προϊόντα **MEDISANA** παρέχεται εγγύηση τριών ετών από την ημερομηνία αγοράς. Σε περίπτωση εγγυητικής αξίωσης η ημερομηνία αγοράς θα πρέπει να αποδεικνύεται μέσω απόδειξης ή τιμολογίου αγοράς.
2. Ελαττώματα οφειλόμενα σε σφάλματα υλικού ή κατασκευής επιδιορθώνονται δωρεάν εντός του χρόνου εγγύησης.
3. Σε περίπτωση παροχής εγγύησης δεν παρατείνεται ο χρόνοςεγγύησης, ούτε για τη συσκευή ούτε για εξαρτήματα που αντικαταστάθηκαν.
4. Από την εγγύηση αποκλείονται:
α. όλες οι βλάβες, οι οποίες οφείλονται σε ακατάλληλο χειρισμό, η.χ. από παράλειψη τήρησης των οδηγιών χρήσης.
β. βλάβες, οι οποίες οφείλονται σε επισκευές ή επεμβάσεις του αγοραστή ή αναρμόδιων τρίτων.
γ. βλάβες μεταφοράς, οι οποίες προέκυψαν κατά τη μεταφορά από τον κατασκευαστή προς τον καταναλωτή ή κατά την αποστολή στο Κέντρο Σέρβις.
δ. ανταλλακτικά , τα οποία υπόκεινται σε φυσιολογική φθορά.
5. Η ευθύνη για άμεσες ή έμμεσες επακόλουθες ζημιές, οι οποίες προκαλούνται από τη συσκευή, αποκλείεται ακόμα και σε περίπτωση που η ζημιά στη συσκευή αναγνωρίζεται ως εγγυητική αξίωση.

MEDISANA AG, Jagenbergstr.19, 41468 NEUSS, Γερμανία
eMail: info@medisana.de, Internet: www.medisana.de

Τη διεύθυνση σέρβις θα την βρείτε στο ξεχωριστό συνοδευτικό φύλλο.

CZ Bezpečnostní pokyny

Před prvním použitím přístroje si přečtěte návod k použití a především bezpečnostní pokyny. Návod k použití dobře uschovejte. Pokud budete přístroj předávat dalším osobám, předejte spolu sním i návod k použití.

VAROVÁNÍ
Neprovádějte sebeměřením žádné terapeutické úkony. Neměňte nikdy dávkování léků, které Vám předepsal lékař.

- Používejte přístroj pouze v souladu s jeho určením. Při použití k jinému nežli stanovenému účelu zaniká nárok na záruku.
- Pokud by se ve vzácných případech chybnou funkcí stalo, že manžeta zůstane při měření stále nafouknuta, je nutno ji okamžitě otevřít.
- Přístroj se nesmí používat v prostředí s přístroji, které vysílají silné elektrické záření, jako například rádiové vysílačky, mobilní telefony nebo mikrovlnné trouby. Může se tím poškodit funkce.
- Tento výrobek není určen k používání osobami (včetně dětí) s omezenými fyzickými, senzorickými nebo duševními schopnostmi nebo osobami, které mají nedostatečné zkušenosti a znalosti s výjimkou případu, že výrobek používají pod dozorem osob, odpovědných za jejich bezpečnost nebo pokud od těchto osob získali informace o tom, jak výrobek používat.
- Dávejte pozor na děti, aby si s výrobkem nehrály.
- Trpíte-li nemocemi, jako např. ucpání tepen, konzultujte prosím před použitím přístroje svého lékaře.
- Přístroj se nesmí používat ke kontrole srdce s kardiostimulátorem.
- Těhotné ženy by měly dbát na nutná bezpečnostní opatření a na své individuální zatě-žování, konzultujte popřípadě svého lékaře.
- Pokud by se během měření objevily nepříjemné pocity (například bolest zápěstního kloubu nebo jiné obtíže), stisknutím tlačítka **START** ❺ provedete okamžité vypuštění vzduchu z manžety. Povolte manžetu a sejměte ji ze zápěstního kloubu.
- V případě poruch neopravujte přístroj sami, protože tím zaniká jakýkoli nárok na záruku. Nechte opravy provést autorizovaným servisem.
- Chraňte přístroj před vlhkostí. Pokud by přesto pronikla do přístroje vlhkost, musíte ihned vyjmout baterie a vyhnout se dalšímu použití přístroje. Kontaktujte v tomto případě svého odborného prodejce nebo informujte přímo nás. Naše kontaktní údaje naleznete na straně s adresou.
- **BEZPEČNOSTNÍ POKYNY K BATERIÍM**
Baterie mějte vždy mimo dosah dětí! Baterie nelze znovu dobíjet! Nezkratujte je! Nevhazujte je do ohně! **Nebezpečí exploze!** Spotřebované baterie a akumulátory nevyhazujte do domovního odpadu, ale do zvláštního odpadu nebo je odevzdejte do sběrny použitých baterií ve specializovaných obchodech!

Přístroj a LCD displej
❶ Přihrádka na baterie
❷ LCD displej ❸ Tlačítko **M** (vyvolání paměti)
❹ Indikátor tlaku krve (zelený - žlutý - oranžový - červený)
❺ Tlačítko START ❻ Manžeta na zápěstní kloub
❼ Symbol paměti ❽ Zobrazení data a času
❾ Indikátor tlaku krve(lištový ukazatel) ❿ Indikace systolickéhotlaku ⓫ Indikace diastolického tlaku
⓬ Symbol vypouštění vzduchu ⓭ Indikátor srdeční arytmie
⓮ Symbolvýměny baterie

Rozsah dodávky a obal
Zkontrolujte nejprve, zda je přístrojkompletnía není poškozený. Pokud máte pochybnosti, nesmíte přístroj používat. Odešlete jej do servisního střediska.
K rozsahu dodávky patří:
- 1 **MEDISANA** měřič krevního tlaku **HGF**
- 2 baterie (typ AAA, LR03), 1,5V
- 1 krabička na uložení
- 1 návod k použití

Obaly jsou recyklovatelné nebo se mohou odevzdat pro cirkulaci surovin. Zlikvidujte prosím již nepotřebný obalový materiál v souladu s předpisy. Pokud při vybalení zjistíte škody vzniklé přepravou, kontaktujte ihned svého prodejce.

VAROVÁNÍ
Dbejte na to, aby se obalové fólie nedostaly do rukou dětí. Hrozí nebezpečí udušení!

Klasifikace krevního tlaku
V následující tabulce jsou uvedené směrné hodnoty pro vysoký krevní tlak bez ohledu na věk.Tato stupnice hodnocení krevního tlaku odpovídá směrnicím Světové zdravotnické organizace (WHO).
Nízký krevní tlak:
systolický <100 diastolický <60
Normální krevní tlak (zelený rozsah zobrazení ❹):
systolický 100 - 139 diastolický 60 - 89
__Formy vysokého krevního tlaku:__
Slabý vysoký krevní tlak (žlutý rozsah zobrazeni ❹):
systolický 140 – 159 diastolický 90 – 99
Střední vysoký krevní tlak (oranžový rozsah zobrazení ❹):
systolický 160 – 179 diastolický 100 – 109
Silný vysoký krevní tlak (červený rozsah zobrazení ❹):
systolický ≥ 180 diastolický ≥ 110

VAROVÁNÍ
Příliš nízký krevní tlak představuje stejné zdravotní riziko jako vysoký krevní tlak! Závratě mohou vést k nebezpečným situacím (např. na schodech nebo během silničního provozu)!

Ovlivnění a vyhodnocení měření
- Poruchy srdečního rytmu, popřípadě arytmie jsou příčinou nepravidelného tepu. Při měření s oscilometrickými měřicími přístroji krevního tlaku to může vést k problémům při zaznamu správné hodnoty měření. Tento přístroj je elektronicky konstruován tak, aby dokázal rozpoznat 20 nejčastějších typů arytmií a tak zvané pohybové artefakty a informovat o jejich výskytu zobrazením symbolu ((♥)) na displeji.
- Lidé s nízkou tepovou vlnou by měli zvednout paži a cca 10 krát by měli otevřít a stisknout dlaň a teprve potom měřit. Tímto cvikem se dosáhne toho, že tepová vlna a průběh měření se optimalizují.
- Změřte vícekrát svůj krevní tlak, uložte výsledky a vzájemně je porovnejte. Nevyvozujte závěry z jediného měření.
- Hodnoty Vašeho krevního tlaku by měl vždy zhodnotit lékař, který je rovněž obeznámen s vývojem Vašeho zdravotního stavu.Pokud používáte přístroj pravidelně a zaznamenáváte si hodnoty pro svého lékaře, měli byste občas svého lékaře o průběhu měření informovat.
- Při měření krevního tlaku myslete na to, že denní hodnoty jsou závislé na mnoha faktorech. Tak ovlivňuje kouření, alkohol, léky a fyzická námaha naměřené hodnoty různým způsobem.
- Měřte svůj krevní tlak před jídlem.
- Před měřením tlaku byste si měli alespoň 5 minut odpočinout.
- Pokud se Vám zdá systolická nebo diastolická hodnota měření neobvyklá navzdory správnému použití přístroje (příliš vysoká nebo příliš nízká) a opakuje se to vícekrát, informujte svého lékaře. Platí to i tehdy, pokud v ojedinělých případech neumožní měření nepravidelný nebo velice slabý tep.

Uvedení do provozu
Vložení / vyjmutí baterií
Než budete moci přístroj používat, musíte do něj vložit přiložené baterie. Na pravé straně přístroje se nachází víčko přihrádky na baterie. Otevřete ho a vsaďte do něj 2 přiložené baterie 1,5 V, typ AAA LR03. Dbejte na polaritu (jak je označena v přihrádce na baterie). Přihrádku na baterie opět uzavřete.Baterie vyměňte, jakmile se na displeji objeví symbol výměny ⓮ nebo pokud se po zapnutí přístroje na displeji nic nezobrazuje.

Nastavení data/času
1. U vypnutého přístroje stiskněte současně tlačítko **START** ❺ a tlačítko **M** ❸. Nejdříve bliká místo k zadání měsíce (1, 2, 3, ... 12).
2. Číslo měsíce zadáte opakovaným stisknutím tlačítka **M** ❸, až se na displeji zobrazí požadované číslo měsíce.
3. Znovu stiskněte tlačítko **START** ❺ a potvrďte tak provedené nastavení. Nyní bliká místo k zadání data.
4. Při zadávání data, hodiny a minuty postupujte rovněž podle popisu v bodu 2.
5. Při výběru vždy tiskněte tlačítko **M** ❸ a zadání potvrďte tlačítkem **START** ❺.
6. Datum a čas se zobrazují stále. Při výměně baterie se tyto informace ztratí a musí být znovu zadány.

Přiložení manžety
- Manžetu nasaďte na levý zápěstní kloub dlaní vzhůru (obr. 1).
- Vzdálenost mezi manžetou a dlaní musí být zhruba 1 cm (obr. 2).
- Suchý zip pevně oviňte kolem zápěstního kloubu a upevněte ho (obr. 3).

Správná poloha
Měření provádějte vsedě. Uvolněte paži a volně ji položte například na stůl. Zápěstní kloub zvedněte tak, aby se manžeta přístroje k měření tlaku krve nacházela ve výšce srdce (obr. **4**, a= poloha příliš vysoko, b= správná poloha, c= poloha příliš nízko). Během měření seďte klidně: Nepohybujte se a nemluvte, protože tím by se mohly pozměnit výsledky.

Měření krevního tlaku
1. Přístroj zapněte stisknutím tlačítka **START** ❺.
2. Všechny znaky se krátce zobrazí na displeji.
3. Zobrazí se "U1" nebo "U2". Do tohoto přístroje lze uložit až 60 výsledků měření každého uživatele. Před zahájením měření je proto nutné zvolit uživatelskou paměť ("U1" nebo "U2"). Stisknutím tlačítka **M** ❸ lze přepínat mezi "U1" a "U2". Výběr potvrďte stisknutím tlačítka **START** ❺. Nedojde-li po dobu 5 sekund ke stisknutí žádného tlačítka, bude automaticky použita aktuálně zobrazená uživatelská paměť.
4. Přístroj je připraven k měření a zobrazí se číslice **0**. Při měření tlaku krve přístroj automaticky pomalu napumpuje vzduch do manžety. Přístroj čerpá vzduch do manžety do okamžiku, kdy je dosažen dostatečný tlak k provedení vlastního měření. Poté přístroj pomalu vypouští vzduch z manžety a provede měření.
5. Po ukončení měření se z manžety vypustí zbývající vzduch. Systolický a diastolický krevní tlak se zobrazí na displeji (stejně jako hodnoty týkající se pulzu střídavě s hodnotami vztahujícími se ke krevnímu tlaku, označeno znakem "**P**"). V souladu s klasifikací krevního tlaku dle WHO bliká vedle příslušného barevného proužku indikátor krevního tlaku ❾ (nikoli však tehdy, je-li zobrazena hodnota pulzu). Pokud byl přístrojem zjištěn nepravidelný pulz, zobrazí se navíc znak arytmie ⓭.
6. Naměřené hodnoty se automaticky ukládají. V paměti může být uloženo až 2 x 60 naměřených hodnot s časem a datem.

VAROVÁNÍ
Neprovádějte sebeměřením žádné terapeutické úkony. Neměňte nikdy dávkování léků, které Vám předepsal lékař.

Přístroj se automaticky vypne (po 1 minutě) nebo ho lze vypnout stisknutím tlačítka **START** ❺.

Zobrazení uložených hodnot
Dvěma různým uživatelům přístroj automaticky uloží až 60 měření (krevní tlak a pulz společně s časem a datem měření). Za účelem zobrazení této funkce stiskněte po změření nebo během zobrazení času / data tlačítko **M** ❸. Zobrazí se "U1" popř. "U2" s příslušným počtem obsazených míst v paměti. Stisknutím tlačítka **START** ❺ zvolte uživatelskou paměť ("U1" popř. "U2"). Tlačítkem **M** ❸ potvrďte výběr nebo vyčkejte 5 sekund. Zobrazí se poslední uložené hodnoty včetně blikajícího indikátoru krevního tlaku. Dalším stisknutím tlačítka **M** ❸ se zobra-zí vždy předchozí naměřené hodnoty. Stisknutím tlačítka **START** ❺ můžete režim vyvolání obsahu paměti kdykoliv opustit asoučasně tak přístroj vypnete. Je-li v paměti uloženo 60 naměřených hodnot a ukládá-te novou hodnotu, smaže se nejstarší uložená hodnota.

Smazání uložených hodnot
Stiskněte tlačítko **M** ❸ a v průběhu zobrazení uložené hodnoty je držte stisknuté minimálně po dobu 3 sekund. Následně dojde k vymazání všech záznamů příslušného uživatele a zazní 3 signalizační tóny. Na displeji se zobrazí " - - ". Nyní stiskněte tlačítko **M** ❸ nebo **START** ❺, čímž opustíte režim mazání.

Chyby a jejich odstraňování
1. ***: Vyměňte obě baterie.***
2. **Er 0** (tlakový systém je při zahájení měření nestabilní)
Er 1 (chyba při měření systolického tlaku)
Er 2 (chyba při měření diastolického tlaku)
: Nehýbejte se.
3. **Er 3** (tlakový systém je zablokovaný nebo je manžeta při pumpování příliš těsně obepnutá)
Er 4 (tlakový systém je netěsný nebo je manžeta při pumpování příliš volná)
: Správně nasaďte manžetu.
4. **Er 5** (tlak manžety je vyšší než 300 mmHg)
Er 6 (déle než 3 min. s tlakem manžety vyšším než 15 mmHg)
Er 7 (chyba přístupu EEPROM)
Er 8 (chyba při testování funkcí přístroje)
Er A (chyba při měření tlaku)
: Opakujte měření za 5 min.

Pokud nejste schopni závadu odstranit, kontaktujte servis.

Čištění a údržba
Dříve, než začnete přístroj čistit, vyjměte baterie. Přístroj čistěte měkkou látkou jemně navlhčenou ve slabém roztoku mýdla. Nikdy nepoužívejte ostré čisticí prostředky ani alkohol. Přístroj nevystavujte přímému slunečnímu záření, chraňte jej před znečištěním a vlhkostí.

Pokyny k likvidaci
Tento přístroj se nesmí likvidovat společně s domovním odpadem. Každý spotřebitel je povinen odevzdat veškeré elektrické nebo elektronické přístroje bez ohledu na to, zda obsahují škodlivé látky či nikoli, na sběrném místě ve svém bydlišti nebo v obchodě, aby mohly být tyto přístroje zlikvidovány v souladu s životním prostředím. Před likvidací přístroje vyjměte baterie. Nevhazujte spotřebované baterie do domovního odpadu, ale do zvláštního odpadu nebo je odevzdejte ve specializovaném obchodě do sběrného boxu na baterie. Obraťte se v případě likvidace na svůj obecní nebo městský úřad nebo na svého prodejce.

Směrnice a normy
Tento přístroj na měření tlaku krve splňuje požadavky normy EU pro neinvazivní přístroje k měření tlaku krve. Je certifikován podle směrnic ES a označen znakem CE (značka shody) „CE 0297".
Měřič krevního tlaku odpovídá evropským předpisům EN 60601-1, EN 60601-1-2, EN 1060, EN 14971 a EN 980. Splněny jsou požadavky směrnice ES „93/42/EHS Rady ze dne 14. června 1993 o zdravotnických prostředcích".

Elektromagnetická kompatibilita:
Přístroj odpovídá požadavkům normy EN 60601-1-2 na elektromagnetickou kompatibilitu. Podorobnosti o těchto měřených datech získáte od společnosti **MEDISANA.**

Technické údaje

Název a model:	**MEDISANA** měřič krevního tlaku **HGF**
Systém zobrazení:	digitální displej
Místa v paměti:	2 x 60
Metoda měření:	Oscilometricky
Napájení:	3V=, 2 x 1,5V baterie AAA / LR03
Rozsah měření krevního tlaku:	30 - 250 mmHg
Rozsah měření tepu:	40 - 180 úderů/min.
Maximální odchylka měření statického tlaku:	+/- 3 mmHg
Maximální odchylka hodnot tepu:	+/- 5% hodnoty
Vytváření tlaku:	automaticky pomocí mikropumpičky
Vypouštění vzduchu :	automaticky
Autom. vypnutí:	po 1 min.
Provozní podmínky:	+5°C až +40°C; < 90% relat. vlhkost vzduchu
Skladovací podmínky:	-20°C až +55°C; < 95% relat. vlhkost vzduchu
Rozměry:	cca. 87 x 66,6 x 25,3 mm
Manžeta:	obvod 14 - 19,5 cm pro dospělé
Hmotnost cca.:	115 g
Č. výrobku:	51255
Kód EAN:	40 15588 51255 1

V důsledku stálého vylepšování výrobku si vyhrazujeme technické změny a změny tvaru.

Záruční podmínky a podmínky oprav
Obraťte se prosím v případě záruky na svůj specializovaný obchod nebo přímo na servisní místo. Pokud byste museli přístroj zaslat, uveďte prosím závadu a př ložte kopii stvrzenky o koupi.
Platí přitom následující záruční podmínky:
1. Na výrobky **MEDISANA** se poskytuje záruka tři roky od data prodeje. Datum prodeje je nutno v případě záruky prokázat stvrzenkou o koupi nebo fakturou.
2. Závady v důsledku materiálových nebo výrobních vad se odstraňují během záruční lhůty zdarma.
3. Opravou v záruce nedochází k prodloužení záruční lhůty ani pro přístroj ani pro vyměněné komponenty.
4. Ze záruky jsou vyloučené:
a. veš keré závady, které vznikly neodborným používáním, např. nedodržováním návodu k použití.
b. závady, které plynou z oprav nebo zásahů kupujícím nebo neoprávněnou třetí osobou.
c. závady vzniklé při přepravě na cestě od výrobce ke spotřebiteli nebo při zaslání do servisu.
d. součásti příslušenství, které podléhají běžnému opotřebení.
5. Ručení za nepřímé nebo přímé následné škody, které jsou způsobené přístrojem, je vyloučeno i tehdy, pokud je škoda na přístroji uznána jako případ záruky.

MEDISANA AG, Jagenbergstr.19, 41468 NEUSS, NEMECKO
eMail: info@medisana.de, Internet: www.medisana.de

Adresy servisů naleznete v samostatném příbalovém letáku.

HU Biztonsági útmutatások

A készülék használatba vétele előtt olvassa el figyelmesen a használati útmutatót, különös tekintettel az alábbi biztonsági tudnivalókra, és őrizze meg a használati útmutatót. Ha a készüléket továbbadja, feltétlenül mellékelje hozzá ezt a használati útmutatót.

FIGYELMEZTETÉS
Saját mérései alapján ne tegyen terápiás intézkedéseket! Soha ne változtassa meg egy orvos által elrendelt gyógyszer adagolását!

- A készüléket csak rendeltetésének megfelelően, a használati utasításban leírtak szerint használja! A nem rendeltetésszerű használat a garanciaigény elvesztésével jár.
- Ha ritka esetben működési hiba miatt előfordul, hogy mérés közben a mandzsetta tartósan felpumpálva marad, azonnal ki kell nyitni!
- A készüléket nem szabad olyan készülékek környezetében használni, amelyek erős elektromos sugárzást bocsátanak ki, mint például a rádióadó, mobiltelefon vagy mikrohullámú készülék. Ezek károsan befolyásolhatják a funkciót.
- A készülék nem alkalmas korlátozott fizikai, érzékelési vagy szellemi képességekkel, illetve kevés tapasztalattal és/vagy ismerettel rendelkező személyek általi használatra (a gyermekeket is beleértve), kivéve, ha a biztonságért felelős személy felügyeli a műveletet vagy útmutatást ad a készülék használatáról.
- Gyermekek csak felügyelet mellett használhatják a készüléket, így biztosítva, hogy ne játsszanak vele. Ha valamilyen betegségben, pl. artériás elzáródásban szenved, a készülék használata előtt kérje ki orvosa tanácsát!
- A készüléket nem szabad a szívritmus-szabályozó szív frekvenciájának ellenőrzésére használni.
- A terhes nőknek be kell tartaniuk a szükséges óvintézkedéseket, és figyelembe kell venniük az egyéni terhelhetőségüket, adott esetben meg kell beszélniük a háziorvosukkal.
- Ha a mérés során kényelmetlenségekkel szembe sülne (mint pl. a csuklón érzett fájdalom vagy más panasz), a mandzsetta azonnali leeresztéséhez nyomja meg a **START** ❺ gombot. Oldja meg a mandzsettát és vegye le a csuklójáról.
- Zavarok esetén ne javítsa saját kezűleg a készüléket, mert ezzel minden garancia igényét elveszti! A javításokat kizárólag az ajánlott szervizekben végeztesse el!
- Óvja a készüléket a nedvességtől! Ha véletlenül mégis folyadék hatolna be a készülékbe, azonnal el kell távolítani az elemeket, és kerülni kell a további használatot! Ilyen esetben lépjen kapcsolatba a szakkereskedővel vagy tájé kozódjon közvetlenül nálunk! Elérhetőségünket a címeket tartalmazó oldalon találja meg.
- **ELEMEKRE VONATKOZÓ BIZTONSÁGI MEGJEGYZÉSEK**
Az elemeket ne tartsa gyermekek által elérhető helyen! Az elemek nem tölthetők újra! Ne zárja rövidre azokat! Ne dobja tűzbe azokat! **Robbanásveszély áll fenn!** Az elhasznált elemeket és akkumulátorokat ne a háztartási hulladékkal dobja ki, hanem tegye az erre szolgáló gyűjtőtáro-lókba, vagy adja le a szakkereskedések elemgyűjtő helyein!

Készülék és LCD-kijelző
❶ Elemtartó ❷ LCD-kijelző
❸ M gomb (memóriahelhívás) ❹ Vérnyomásjelző (zöld - sárga -narancs - piros) ❺ START gomb
❻ Csuklómandzsetta ❼ Memória szimbóluma
❽ Dátum/idő kijelzése ❾ Vérnyomásjelző(oszlopkijelzés)
❿ Szisztolés nyomás kijelzése ⓫ Diasztolés nyomás kijelzése
⓬ Levegő kiengedésének szimbóluma ⓭ Aritmia kijelzése
⓮ Elemcsere szimbóluma

A csomagolás tartalma és a csomagolás
Kérjük, először ellenőrizze, hogy a készülék hiánytalan-eés nincs rajta sérülés. Kétséges esetben ne használja a készüléket, hanem küldje el a szerviznek.
A csomagoláshoz tartozik:
- 1 **MEDISANA** vérnyomásmérő készülék **HGF**
- 2 elem (type AAA, LR03), 1,5V
- 1 tárolódoboz
- 1 használati utasítás

A csomagolások újrahasznosíthatók vagy visszajuttathatók a nyersanyagkörforgásba. Kérjük, hogy a már nem használt csomagolóanyagot szabályszerűen ártalmatlanítsa! Ha kicsomagolás közben szállítási sérülést észlel, haladéktalanul lépjen kapcsolatba a kereskedőjével, akinél a terméket vette!

FIGYELMEZTETÉS
Ügyeljen arra, hogy a csomagolófólia ne kerüljön gyermekek kezébe! Fulladásveszély áll fenn!

A WHO szerinti vérnyomásosztályok
Ezeket az értékeket az Egészségügyi Világszervezet (WHO) az életkor figyelembe vétele nélkül határozta meg.
Alacsony vérnyomás
szisztolés <100 diasztolés <60
***Normál vérnyomás** (zöld kijelző-terület ❹)*
szisztolés 100 - 139 diasztolés 60 - 89
A magas vérnyomás (hipertónia) formái
***Enyhe hipertónia** (sárga kijelző-terület ❹)*
szisztolés 140 – 159 diasztolés 90 – 99
***Középsúlyos hipertónia** (narancsszínű kijelző-terület ❹)*
szisztolés 160 – 179 diasztolés 100 – 109
***Súlyos hipertónia** (piros kijelző-terület ❹)*
szisztolés ≥180 diasztolés ≥110

FIGYELMEZTETÉS
A túl alacsony vérnyomás ugyanolyan egészségi kockázatot jelent, mint a magas vérnyomás! A szédülési rohamok veszélyes helyzetekhez vezethetnek (pl. lépcsőn vagy közúti forgalomban)!

A mérések befolyásolása és értékelése
- A szívritmuszavarok ill. szabálytalan szívműködések szabálytalan pulzust okoznak. Ez pedig az oszcillometriás vérnyomásmérő készülékekkel végzett mérése knél nehézségeket okozhat a pontos mérési érték meghatározásánál. Jelen készülék azonban olyan elek tronikával van felszerelve, amelynek segítségével a leggyakrabban előforduló aritmiák és úgynevezett artifi ciális mozgás elváltozásokból több, mint húszat felismer és megjeleníti azokat a képernyőn egy ikon ((♥)) formájában.
- A lapos pulzushullámú embereknek meg kell emelniük a karjukat, és kb.10- szer nyitni és zárni kell az öklüket, és csak azután kell elkezdeni a mérést. Ezzel a gyakorlattal optimálissá teszik a pulzushullámot és a mérési műveletet.
- Mérje meg többször a vérnyomását, mentse el az eredményeket és hasonlítsa össze egymással! Egyetlen eredményből ne vonjon le következtetéseket!
- Vérnyomásértékeit mindig egy orvosnak kell kiértékelnie, aki az Ön kórelőzményével is tisztában van. Ha rendszeresen használja a készüléket és feljegyzi az értékeket az orvosa számára, időről időre orvosát is tájékoztathatja a vérnyomás alakulásáról.
- Vérnyomásméréseknél gondoljon arra, hogy a napi értékek sok tényezőtől függenek. Így a dohányzás, az alkoholfogyasztás, a gyógyszerek és a testi munka különböző módon befolyásolja a mért értékeket.
- Vérnyomását étkezések előtt mérje meg!
- Mielőtt vérnyomást mér, legalább 5 percig pihenjen!
- Ha a szisztolés vagy diasztolés mérési érték a készülék helyes kezelése ellenére szokatlan (túl magas vagy túl alacsony), és ez többször megismétlődik, akkor tájékoztassa az orvosát! Ez akkor is érvényes, ha ritka esetben egy szabálytalan vagy nagyon gyenge pulzus nem teszi lehetővé a mérést.

Üzembe helyezés
Elemek behelyezése/cseréje
Használat előtt be kell helyeznie a készülékbe a mellékelt elemeket. A készülék bal oldalán található az elemtartó fedele ❶. Nyissa ki a fedelet és helyezze be a mellékelt 2 db 1,5 V-os elemet (típus: AAA LR03). Ügyeljen a megfelelő polaritásra (ez az elemtartóban jelölve van). Zárja vissza az elemtartó fedelét. Cserélje ki az elemeket, ha az elemcsere szimbóluma ⓮ kijelzőn ❷ megjelenik, vagy a kijelzőn semmi nem jelenik meg a készülék bekapcsolása után.

Dátum/idő beállítása
1. Nyomja meg kikapcsolt készüléknél a START gombot ❺ és az M gombot ❸. Először a hónapok bevitelére szolgáló hely kezd villogni (1, 2, 3, ... 12).
2. A hónap számának beírásához nyomja meg az M gombot ❸ annyiszor, hogy a kijelzőn a kívánt hónap száma jelenjen meg.
3. Nyomja meg még egyszer a START gombot ❺ beállítás nyugtázásához. Ezt követően a dátum beírására szolgáló hely villog.
4. A dátum, óra és perc beállításánál ugyanúgy járjon el, mint a 2. pontban leírtak esetén.
5. A kiválasztáshoz nyomja meg az M gombot ❸, míg a beírások nyugtázásához a START gombot ❺.
6. A dátum és az idő most már folyamatosan látható a kijelzőn. Elemcserénél a beírt idők elvesznek és azokat újból be kell állítani.

A mandzsetta felhelyezése
- Helyezze fel a mandzsettát a bal csuklójára úgy, hogy tenyere fölfelé nézzen (1. ábra).
- A mandzsetta és a tenyér közötti távolság kb. 1 cm legyen (2. ábra).
- Szorosan kösse körül csuklóját a tépőzárral (3. ábra).

A megfelelő helyzet
A mérést ülve végezze el. Lazítsa el karját és vízszintesen helyezze el (pl. egya sztalra). Emelje fel csuklóját úgy, hogy a mandzsetta szíve magasságában legyen (4. ábra, a= túl magas helyzet, b= megfelelő helyzet, c= túl alacsony helyzet). A mérés során nyugodtan viselkedjen: ne mozogjon és ne beszéljen, mert egyébként a mérési eredmények változhatnak.

A vérnyomás mérése
1. Kapcsolja be a készüléket a **START** gomb ❺ meg-nyomásával.
2. Valamennyi jelzés rövid ideig jelenik meg a kijelzőn.
3. Megjelenik az "U1" vagy az "U2". A készülék maximálisan 60 mérési eredményt képes tárolni felhasználónként. Mérés előtt ki kell választani ezért egy felhasználói tárolót ("U1" vagy "U2"). Az M-gomb megnyomásával ❸ átkapcsolhatunk az "U1" és "U2" között. Nyugtázza a kiválasztást a START gombbal ❺. Amennyiben 5 másodpercig nem nyomunk meg gombot, akkor automatikusan az aktuálisan kijelzett felhasználói tárolót használja a készülék.
4. A készülék mérésre kész és megjelenik a **0** szám. A készülék ezt követően automatikusan elkezdi felpumpálni a mandzsettát a vérnyomás méréséhez. A mandzsetta felpumpálása mindaddig folyta tódik, mígnem annak nyomása eléri a méréshez szükséges értéket. Ezt követően a készülék lassan kiengedi a levegőt a mandzsettából és elvégzi a mérést.
5. A mérés befejezését követően a mandzsettából azösszes levegő távozik. A szisztolés és a diasztolés vérnyomásértékek (valamint a pulzusszám váltakozva a vérnyomásértékekkel, "P" betűvel jelölve) megjelennek a kijelzőn ❷. A WHO szerinti vérnyomás-osztályozásnak megfelelően villog a vérnyomás-indikátor ❾ a hozzá tartozó színes oszlop mellett (nem a pulzus kijelzése közben). Ha a készülék rendszertelen pulzust észlel, akkor kiegészítésképpen megjelenik az aritmia ⓭ is.
6. A mért értékeket a készülék automatikusan tárolja. A memóriában maximum 2 x 60 mért érték tárolható a hozzá tartozó dátummal és időponttal együtt.

FIGYELMEZTETÉS
Saját mérései alapján ne tegyen terápiás intézkedéseket! Soha ne változtassa meg egy orvos által elrendelt gyógyszer adagolását!

A készülék automatikusan kikapcsol (1 perc után), vagya **START** ❺ gombbal kikapcsolható.

A tárolt értékek megjelenítése
A készülék maximálisan 60 mérést tárol automatikusan (vérnyomás és pulzusszám időponttal és dátummal) két különböző felhasználó részére. Ezek megtekintéséhez nyomja meg mérés után vagy az időpont / dátum megjelenítése közben az **M**-gombot ❸. Megjelenik az "U1" vagy az "U2" a mindenkori foglalt tároló helyek darabszámával. Válasszon ki egy felhasználói tárolót ("U1" vagy "U2") a **START** gomb ❺ megnyomásával. Nyomja meg az **M**-gombot ❸ vagy várjon 5 másodpercig. Ekkor megjelennek az utoljára eltárolt értékek, a villogó vérnyomás-indikátorokkal együtt. Az **M** gomb ❸ újbóli megnyomásával az előző mért értékek jeleníthetők meg. A **START** gomb ❺ megnyomásával a memóriahelvó üzemmódból bármikor kiléphet és a készüléket egyidejűleg ki is kapcsolhatja. Ha a memóriában már 60 mért érték van tárolva és új érték tárolására kerül sor, akkor a készülék a legrégebbi értéket törli.

A tárolt értékek törlése
Nyomja meg és tartsa nyomva az **M**-gombot ❸ legalább 3 másodpercig valamelyik érték kijelzése közben. Ennek hatására törlődik az összes bejegyzés a mindenkori felhasználói tárolóból és 3 hangjelzés hallható. A kijelzőn a következő jelenik meg: " - - ". Nyomja meg ekkor az **M**-gombot ❸ vagy a **START** gombot ❺ a törlő mód elhagyásához.

Hibák és megszüntetésük
1. ***: Cserélje ki mindkét elemet.***
2. **Er 0** (a nyomásrendszer instabil a mérés kezdetén)
Er 1 (hiba a szisztolés nyomás mérésénél)
Er 2 (hiba a diasztolés nyomás mérésénél)
: Ne mozogjon.
3. **Er 3** (a nyomásrendszer blokkolva van, vagy a mandzsetta túl szoros a felpumpálásnál)
Er 4 (a nyomásrendszer nem szigetelt, vagy a mandzsetta túl laza a felpumpálásnál)
: Helyezze fel helyesen a mandzsettát.
4. **Er 5** (mandzsettanyomás 300 mmHg felett)
Er 6 (mandzsettanyomás 3 percnél tovább magasabb, mint 15 mmHg)
Er 7 (EEPROM hozzáférési hiba)
Er 8 (hiba a készülék funkcióinak tesztelésénél)
Er A (hiba a nyomásmérésnél)
: Mérjen még egyszer 5 perc múlva.

Ha nem tudja megszüntetni a hibát, forduljon a szervizhez.

Tisztítás és karbantartás
A készülék tisztítása előtt távolítsa el az elemeket. A készüléket puha kendővel tisztítsa, melyet gyenge szappanos vízzel enyhén nedvesítsen be. Semmilyen esetben ne használjon éles tisztítóeszközöket vagy alkoholt. A készüléket ne tegye ki közvetlen napsugárzásnak, óvja a szennyeződéstől és a nedvességtől.

Ártalmatlanítási útmutató
Ezt a készüléket nem szabad kidobni a háztartási szemétbe.
Minden egyes fogyasztó köteles minden elektromos vagy elektronikus készüléket leadni lakóhelyének gyűjtőhelyén vagy a kereskedőnél – függetlenül attól, hogy tartalmaz-e káros anyagot vagy nem -, hogy továbbítani lehessen környezetkímélő ártalmatlanításra! A használt elemeket ne a háztartási szemétbe dobja ki, hanem a veszélyes hulladékok közé vagy a szakkereskedésben található elemgyűjtőhelyre! Ártalmatlanítás tekintetében forduljon az illetékes helyi hatósághoz vagy a kereskedőhöz!

Irányelvek és szabványok
Ez a vérnyomásmérő készülék megfelel a külső alkalmazású vérnyomásmérő készülékekre vonatkozó EU szabvány előírásainak. Rendelkezik EU-irányelvek szerinti tanúsítvánnyal és a „CE 0297" CE-jellel (megfelelőségi jel). A vérnyomásmérő készülék megfelel az EN 60601-1, EN 60601-1-2, EN 1060, EN 14971és EN 980 számú európai előírásoknak. Eleget tesz továbbá a „Tanács gyógyászati termékekre vonatkozó 93/42/EWG (1993. június 14.)" EU-irányelveinek előírásainak. Elektromágneses összeférhetőség: A készülék megfelel az EN 60601-1-2 (elektromágneses összeférhetőség) szabvány követelményeinek. Az ezen mérési adatokkal kapcsolatos további információért forduljon a promed-hoz.

Műszaki adatok

Név és modell:	**MEDISANA** vérnyomásmérő készülék **HGF**
Kijelző rendszer:	digitális kijelző
Tárolóhelyek:	2 x 60
Mérési módszer:	oszcillometrikus
Feszültségellátás:	3V=, 2x1,5V ceruzaelem AAA / LR03
Vérnyomás-mérési tartomány:	30 - 250 mmHg
Pulzusmérési tartomány:	40 - 180 szívverés/perc
A statikus nyomás maximális méréseltérése:	+/- 3 mmHg
Pulzusértékek maximális méréseltérése:	az érték ± 5%-a
Nyomáselőállítás:	automatikus, mikropumpával
Levegőleeresztés:	automatikus
Autom. kikapcsolás:	1 perc után
Üzemeltetési feltételek:	+5°C és +40°C között; < 90% relatív páratartalom
Tárolási feltételek:	-20°C és +55°C között; < 95% relatív páratartalom
Méretek:	kb. 87 x 66,6 x 25,3 mm
Mandzsetta:	14 - 19,5 cm felnőttek számára
Súly kb.:	115 g
Cikkszám / EAN kód:	51255 / 40 15588 51255 1

A folyamatos termékfejlesztések során fenntartjuk a jogot a műszakiés formai változtatásokra.

Garancia- és javítási feltételek
Garanciaigény esetén forduljon a szaküzlethez vagy közvetlenül a szervizhez! Ha be kell küldenie a készüléket, tüntesse fel a hibát, és mellékelje a vásárlási bizonylat másolatát!
Az alábbi garanciális feltételek vannak érvényben:
1. A **MEDISANA** termékekre a vásárlás napjától számítva három év garanciát adunk. A vásárlás dátumát garanciaigény esetén pénztárblokkal vagy számlával kell igazolni.
2. Az anyag- vagy gyártási hiba miatt bekövetkező hibákat a garanciaidő alatt ingyen kijavítjuk.
3. A garancia keretében nyújtott szolgáltatás nem hosszabbítja meg a garanciaidőt, sem a készülék, sem a kicserélt alkatrész, stb. tekintetében.
4. Ki vannak zárva a garanciából:
a. azok a károk, amelyek szakszerűtlen kezelés, pl. a használati utasítás figyelmen kívül hagyása miatt következnek be.
b. azok a károk, amelyek a vásárló vagy illetéktelen harmadik személy által végzett felújításra vagy beavatkozásokra vezethetők vissza.
c. szállítási károk, amelyek a gyártó és a felhasználó közötti úton vagy a szervizbe beküldésnél keletkeznek.
d. a normál kopásnak kitett tartozékok.
5. A készülék által okozott közvetlen vagy közvetett következményes károkért akkor sem vállalunk felelősséget, ha a készülék károsodását garanciális eseménynek ismerjük el.

MEDISANA AG, Jagenbergstr.19, 41468 NEUSS, NÉMETORSZÁG
eMail: info@medisana.de, Internet: www.medisana.de

A szerviz címét a mellékelt külön lapon találja.

MEDISANA®

PL Ciśnieniomierz krwi HGF
TR Tansiyon Ölçme Cihazı HGF
RU Тонометр HGF
RO Tensiometru HGF

51255 11/2010

Urządzenie i wyświetlacz LCD
Cihaz ve LCD göstergesi
Аппарат и ЖК-индикатор
Aparat şi afişaj cu LCD

2 x LR03, 1,5V, AAA

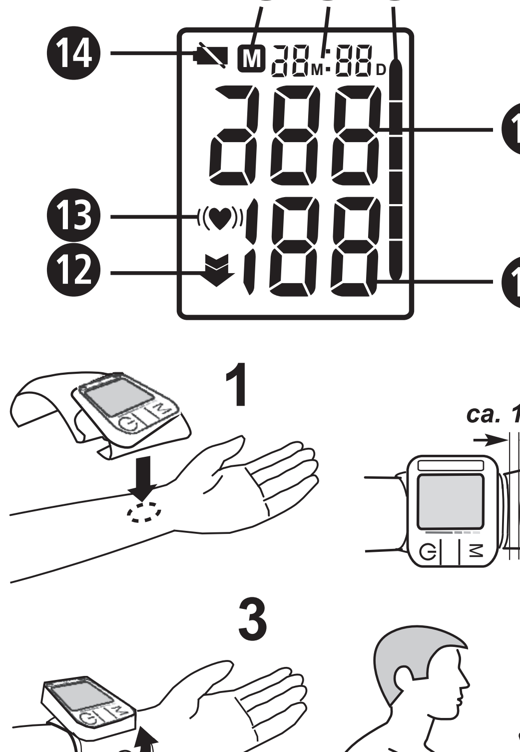

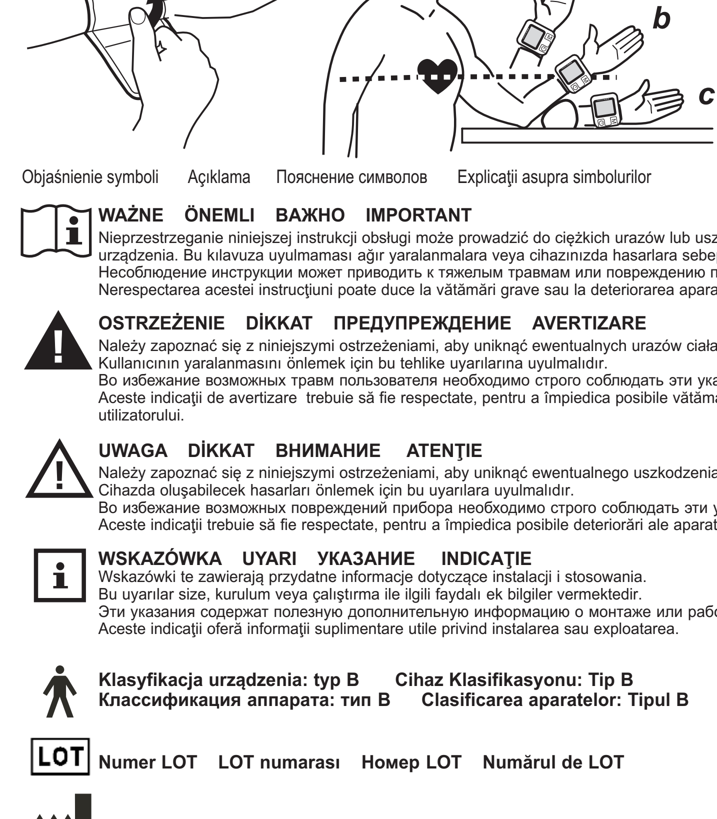

Objaśnienie symboli Açıklama Пояснение символов Explicaţii asupra simbolurilor

WAŻNE ÖNEMLI ВАЖНО IMPORTANT
Nieprzestrzeganie niniejszej instrukcji obsługi może prowadzić do ciężkich urazów lub uszkodzenia urządzenia. Bu kılavuza uyulmaması ağır yaralanmalara veya cihazınızda hasarlara sebep olabilir.
Несоблюдение инструкции может приводить к тяжелым травмам или повреждению прибора.
Nerespectarea acestei instrucţiuni poate duce la vătămări grave sau la deteriorarea aparatului.

OSTRZEŻENIE DİKKAT ПРЕДУПРЕЖДЕНИЕ AVERTIZARE
Należy zapoznać się z niniejszymi ostrzeżeniami, aby uniknąć ewentualnych urazów ciała.
Kullanıcının yaralanmasını önlemek için bu tehlike uyarılarına uyulmalıdır.
Во избежание возможных травм пользователя необходимо строго соблюдать эти указания.
Aceste indicaţii de avertizare trebuie să fie respectate, pentru a împiedica posibile vătămări asupra utilizatorului.

UWAGA DİKKAT ВНИМАНИЕ ATENŢIE
Należy zapoznać się z niniejszymi ostrzeżeniami, aby uniknąć ewentualnych uszkodzenia urządzenia.
Cihazda oluşabilecek hasarları önlemek için bu uyarılara uyulmalıdır.
Во избежание возможных повреждений прибора необходимо строго соблюдать эти указания.
Aceste indicaţii trebuie să fie respectate, pentru a împiedica posibile deteriorări ale aparatului.

WSKAZÓWKA UYARI УКАЗАНИЕ INDICAŢIE
Wskazówki te zawierają przydatne informacje dotyczące instalacji i stosowania.
Bu uyarılar size, kurulum veya çalıştırma ile ilgili faydalı ek bilgiler vermektedir.
Эти указания содержат полезную дополнительную информацию о монтаже или работе.
Aceste indicaţii oferă informaţii suplimentare utile privind instalarea sau exploatarea.

Klasyfikacja urządzenia: typ B Cihaz Klasifikasyonu: Tip B
Классификация аппарата: тип B Clasificarea aparatelor: Tipul B

LOT Numer LOT LOT numarası Номер LOT Numărul de LOT

Wytwórca Fabrikatör Производитель Producatorul

Data produkcji Üretim tarihi
Дата изготовления Data de producţie

CE 0297

PL Wskazówki dotyczące bezpieczeństwa

Przed użyciem urządzenia należy dokładnie przeczytać instrukcję obsługi, w szczególności wskazówki bezpieczeństwa, i starannie przechowywać instrukcję obsługi do późniejszego wykorzystania. Przekazując urządzenie osobom trzecim, należy wręczyć też niniejszą instrukcję obsługi.

OSTRZEŻENIE
Nie należy podejmować działań terapeutycznych na podstawie własnych pomiarów. W żadnym wypadku nie należy zmieniać dawkowania przepisanych przez lekarza leków!

- Należy używać urządzenia jedynie w celu, do którego jest przeznaczone, zgodnie z instrukcją obsługi. Gwarancja nie obejmuje używania niezgodnego z przeznaczeniem.
- Gdyby podczas pomiaru zaistniała rzadko spotykana sytuacja, w której mankiet zbyt długo pozostaje napompowany, musi on zostać natychmiast otwarty.
- Urządzenie nie może być używane w pobliżu innych urządzeń emitujących pole elektryczne, jak na przykład nadajnik radiowy, telefon komórkowy czy mikrofalówka. Może to spowodować zaburzenie funkcjonalności.
- Tego urządzenia nie mogą obsługiwać osoby (zwłaszcza dzieci) o ograniczonych zdolnościach fizycznych, sensorycznych lub umysłowych. Niepowinny go też używać osoby bez odpowiedniego doświadczenia i/lub wiedzy, chyba że znajdują się pod opieką osoby odpowiedzialnej za ich bezpieczeństwolub zostały poinstruowane na temat korzystania z tego urządzenia.
- W przypadku chorób, jak na przykład zamknięcie arterii, przed zastosowaniem urządzenia należy skonsultować się z lekarzem.
- Urządzenia nie wolno używać do pomiaru częstotliwości tętna rozrusznika serca.
- Kobiety w ciąży powinny zachować konieczne środki ostrożności i przestrzegać indywidualnych wskazań, a także skonsultować się z lekarzem.
- W przypadku dyskomfortu podczas pomiaru, np. bólu na nadgarstku lub innych dolegliwości, naciśnij przycisk **START** ❺, aby doprowadzić do natychmiastowego odpowietrzenia mankietu. Poluzuj mankiet i zdejmij go z nadgarstka. Dorośli powinni dopilnować, aby dzieci nie bawiły się urządzeniem.
- W sytuacji wystąpienia problemów nie należy samodzielnie reperować urządzenia, spowodowałoby to wygaśnięcie prawa do jakiegokolwiek roszczenia gwarancji. Naprawy powinny być prowadzone przez autoryzowane firmy serwisowe.
- Urządzenie należy chronić przed wilgocią. Gdyby jednak do urządzenia dostała się wilgoć, należy natychmiast wyjąć baterie i zrezygnować z dalszego stosowania. Należy skontaktować się ze sprzedawcą lub wprost z nami. Dane kontaktowe znajdują się na stronie adresowej.
- **WSKAZÓWKI DOTYCZĄCE BEZPIECZNEGO STOSOWANIA BATERII**
  Przechowuj baterie z dala od dzieci! Baterie te nie nadają się do ponownego ładowania! Nie zwieraj baterii! Nie wrzucaj ich do ognia! **Niebezpieczeństwo wybuchu!** Zużytych baterii nie wyrzucaj do odpadów gospodarczych, lecz do odpadów specjalnych, lub przekaż je do punktu zbiorczego baterii w specjalistycznej placówce handlowej!

Urządzenie i wyświetlacz LCD
❶ schowek na baterie ❷ wyświetlacz LCD ❸ przycisk **M** (pamięć) ❹ wskaźnik ciśnienia tętniczego krwi (zielony - żółty - pomarańczowy - czerwony) ❺ przycisk **START** ❻ mankiet na nadgarstek ❼ Symbol pamięci ❽ wskaźnik daty / godziny ❾ wskaźnik ciśnienia tętniczego krwi(wskaźnik słupkowy) ❿ wskaźnik ciśnienia tętniczego skurczowego ⓫ wskaźnik ciśnienia tętniczego rozkurczowego ⓬ symbol spuszczania powietrza ⓭ wskaźnik arytmii ⓮ symbol wymiany baterii

Zakres dostawy i opakowanie
Sprawdź, czy urządzenie jest kompletnie nie jest uszkodzone.
W razie wątpliwości nie uruchamiaj urządzenia, lecz prześlij je do punktu serwisowego. W zakres dostawy wchodzą:
- 1 **MEDISANA** ciśnieniomierz **HGF**
- 2 baterie (type AAA, LR03), 1,5V
- 1 pudełko
- 1 instrukcja obsługi

Opakowanie może być użyte ponownie lub przekazane do punktu zbiorczego surowców wtórnych. Niepotrzebne części opakowania należy utylizować zgodnie z obowiązującymi przepisami. Gdy podczas rozpakowywania zostaną zauważone uszkodzenia spowodowane transportem, należy niezwłocznie skontaktować się ze sprzedawcą.

OSTRZEŻENIE
Zwracaj uwagę na to, aby folie z opakowania nie dostały się w ręce dzieci. Grozi uduszeniem!

Klasyfikacja ciśnienia krwi
Wponiższej tabeli podano wartości orientacyjne wysokiego i niskiego ciśnienia tętniczego krwi bez uwzględnienia wieku pacjenta. Niniejsza skala oceny ciśnienia krwi odpowiada wytycznym Światowej Organizacji Zdrowia (WHO).

Niskie ciśnienie krwi:
skurczowe <100 rozkurczowe <60
Ciśnienie normalne (zielonyobszar wskazań ❹):
skurczowe 100 - 139 rozkurczowe 60 - 89
Formy nadciśnienia tętniczego:
Lekkie nadciśnienie tętnicze (żółty obszar wskazań ❹):
skurczowe 140 – 159 rozkurczowe 90 – 99
Średnie nadciśnienie tętnicze (pomarańczowy obszar wskazań ❹):
skurczowe 160 – 179 rozkurczowe 100 – 109
Wysokie nadciśnienie tętnicze (czerwony obszar wskazań ❹):
skurczowe ≥ 180 rozkurczowe ≥ 110

OSTRZEŻENIE
Zbyt niskie ciśnienie krwi stanowi takie samo ryzyko dla zdrowia jak nadciśnienie tętnicze! Napady zawrotów głowy mogą prowadzić do niebezpiecznych sytuacji (np. na schodach lub w ruchu miejskim)!

Oddziaływanie na pomiar i jego ocena
- Zakłócenia rytmu pracy serca lub arytmie powodują nieregularne tętno. W przypadku pomiarów za pomocą ciśnieniomierzy oscylometrycznych może to powodować problemy z ustaleniem prawidłowych wartości pomiarowych. Urządzenie to wyposażone jest w funkcje elektroniczne, które rozpoznają ponad 20 spośród najczęstszych arytmii i tzw. artefakty ruchowe wskazywane na wyświetlaczu w postaci symbolu ((♥)).
- Osoby z płaską krzywą pulsu powinny przed pomiarem unieść ramię i ok. 10 razy otworzyć i zamknąć dłoń. Przez to ćwiczenie krzywa pulsu i proces pomiaru zostaną zoptymalizowane.
- Mierz swoje ciśnienie krwi wielokrotnie, zapisz w pamięci wyniki, a następnie porównaj je ze sobą. Nie należy wyciągać wniosków z pojedynczego pomiaru Wartości ciśnienia powinny być zawsze oceniane przez lekarza, któremu znana jest historia zdrowia pacjenta. Gdy korzystasz z urządzenia regularnie i zapisujesz wartości pomiarowe dla swego lekarza, powinieneś go również od czasu do czasu informować o przebiegu pomiarów.
- Należy pamiętać, że dzienne wartości pomiarów ciśnienia krwi zależne są od wielu czynników. W różny sposób na pomiar wpływa palenie, picie alkoholu, leki i praca fizyczna.
- Ciśnienie krwi należy mierzyć przed posiłkiem.
- Przed pomiarem ciśnienia krwi należy co najmniej 5 minut odpocząć.
- Jeśli wartość skurczowa lub rozkurczowa pomiaru mimo prawidłowej pracy urządzenia wydaje się nieprawidłowa (za wysoka lub za niska) i powtarza się to kilkakrotnie, należy poinformować o tym lekarza. Dotyczy to również sytuacji, gdy nieregularny lub zbyt słaby puls uniemożliwia pomiar.

Uruchamianie
Wkładanie / wymiana baterii
Aby możliwa była obsługa urządzenia, należy włożyć dołączone baterie. Po lewej stronie urządzenia znajduje się pokrywa schowka na baterie ❶. Otwórz schowek i włóż 2 dołączone baterie 1,5 V, typ AAA LR03. Zwróć uwagę na właściwe położenie biegunów (oznakowane w schowku na baterie). Ponownie zamknij schowek na baterie. Wymień baterie, gdy na wyświetlaczu ❷ pojawi się symbol ⓮ lub gdy po włączeniu urządzenia na wyświetlaczu nie będą wyświetlane żadne wskaźniki.

Ustawianie daty / godziny
1. Przy wyłączonym urządzeniu naciśnij jednocześnie przycisk **START** ❺ i przycisk **M** ❸. Najpierw pulsuje pozycja wprowadzania miesiąca (1, 2, 3, ... 12).
2. Aby wprowadzić cyfrę odpowiedniego miesiąca, naciskaj kolejno przycisk **M** ❸, aż na wyświetlaczu pojawi się żądana cyfra miesiąca.
3. Naciśnij ponownie przycisk **START** ❺, aby potwierdzić ustawienie. Następnie pulsuje pozycja wprowadzania daty.
4. Ustawiając datę, godzinę i minuty, postępuj zgodnie z opisem w punkcie 2.
5. Wybierz żądane cyfry przyciskiem **M** ❸ i potwierdź ustawienie przyciskiem **START** ❺.
6. Data i godzina są stale wyświetlane. W przypadku wymiany baterii ustawienia zostaną utracone i należy dokonać ponownego ustawienia.

Zakładanie mankietu
Trzymając dłoń skierowaną do góry, załóż mankiet na lewy nadgarstek (rys.**1**). Odległość między mankietem a dłonią musi wynosić ok. 1 cm (rys.**2**). Owiń taśmę z zamknięciem na rzep wokół nadgarstka (rys.**3**).

Prawidłowa pozycja
Wykonuj pomiar w pozycji siedzącej. Rozluźnij rękę i połóż ją swobodnie, np. na stół. Podnieś nadgarstek tak, aby mankiet znadował się na wysokości serca (rys.**4**, a= za wysoka pozycja,b= prawidłowa pozycja, c= za niska pozycja).

Zachowaj spokój podczas pomiaru: nie ruszaj się ani nie rozmawiaj, gdyż może to wpłynąć na wyniki pomiaru.

Pomiar ciśnienia tętniczego
1. Włącz urządzenie, naciskając przycisk **START** ❺.
2. Wszystkie znaki pojawiają się na krótko na ekranie.
3. Wyświetlane jest "U1" lub "U2". To urządzenie może zapisać do 60 wyników pomiaru na użytkownika. Dlatego przed wykonaniem pomiaru należy wybrać użytkownika ("U1" lub "U2"). Naciśnięciem przycisku **M** ❸ można wybierać między użytkownikiem "U1" a "U2". Wybór należy potwierdzić przez naciśnięcie przycisku **START** ❺. Jeśli przez 5 sekund nie zostanie naciśnięty żaden przycisk, zostanie użyta aktualnie wyświetlana pamięć użytkownika.
4. Urządzenie jest gotowe do pomiaru i pojawia się cyfra **0**. Następuje automatyczne napompowanie mankietu w celu zmierzenia ciśnienia tętniczego. Urządzenie pompuje mankiet aż do wytworzenia ciśnienia potrzebnego do wykonania pomiaru. Następnie powietrze jest powoli spuszczane z mankietu i wykonywany jest pomiar ciśnienia tętniczego.
5. Po zakończeniu pomiaru mankiet jest odpowietrzany. Na wyświetlaczu ❷ wyświetlane jest ciśnienie skurczowe i rozkurczowe (oraz wartość pulsu, oznaczona literą "**P**", na zmianę z ciśnieniem krwi). Zgodnie z klasyfikacją ciśnienia WHO miga wskaźnik ciśnienia krwi ❾ obok przynależnego paska barwnego (nie podczas wskazania pulsu). Jeśli urządzenie wykryje nieregularny puls, wyświetlany jest dodatkowo wskaźnik arytmii ⓭.
6. Zmierzone wartości są automatycznie zapamiętywane. Pamięć pozwala na przechowywanie maksymalnie 2 x 60 wartości pomiarowych z godziną i datą pomiaru.

OSTRZEŻENIE
Nie należy podejmować działań terapeutycznych na podstawie własnych pomiarów. W żadnym wypadku nie należy zmieniać dawkowania przepisanych przez lekarza leków!

Urządzenie wyłącza się automatycznie (po 1 min) lub można je wyłączyć przyciskiem **START** ❺.

Wyświetlanie zapisanych wartości
Urządzenie zapisuje automatycznie do 60 pomiarów (ciśnienie krwi i wartość pulsu z godziną i datą) dla dwóch różnych użytkowników. Aby je wywołać, podczas pomiaru lub podczas wyświetlania godziny / daty należy nacisnąć przycisk **M** ❸. Zostanie wyświetlone "U1" lub "U2" oraz przynależna do użytkownika liczba zajętych miejsc w pamięci. Wybierz pamięć użytkownika ("U1" lub "U2") przez naciśnięcie przycisku **START** ❺. Zatwierdź wybór przyciskiem **M** ❸ lub odczekaj 5 sekund. Zostaną wyświetlone zapisane ostatnio wartości łącznie z migającym wskaźnikiem ciśnienia krwi. Kolejne naciskanie przycisku **M** ❸ wyświetla wcześniejsze wartości pomiarowe. Naciskając przycisk **START** ❺, można w każdej chwili zamknąć tryb pamięci i jednocześnie wyłączyć urządzenie. Jeżeli w pamięci znajduje się 60 wartości pomiarowych, każda nowa wartość zastępuje najstarszą wartość przechowywaną w pamięci.

Usuwanie zapisanych wartości
Naciśnij i przytrzymaj przez co najmniej 3 sekundy przycisk **M** ❸ podczas wyświetlania zapisanej wartości. Na skutek tego wszystkie wpisy danej pamięci użytkownika zostaną wykasowane i rozlegną się 3 sygnały dźwiękowe. Na wyświetlaczu pojawia się wskazanie „- -". Naciśnij ponownie przycisk **M** ❸ lub przycisk **START** ❺, aby zakończyć tryb kasowania.

Usuwanie usterek
1. ⓮ *: Wymień obie baterie.*
2. **Er 0** (System pneumatyczny jest niestabilny przy rozpoczęciu pomiaru)
   Er 1 (Błąd podczas pomiaru ciśnienia skurczowego)
   Er 2 (Błąd podczas pomiaru ciśnienia rozkurczowego)
   : Nie ruszaj się.
3. **Er 3** (System pneumat. jest zablokowany lub mankiet jest zbyt ciasno nałożony podczas pompowania)
   Er 4 (System pneumat. jest nieszczelny lub mankiet jest zbyt luźno nałożony podczas pompowania)
   : Nałóż mankiet prawidłowo.
4. **Er 5** (Ciśnienie mankietu przekracza 300 mm Hg)
   Er 6 (Ciśnienie mankietu przekracza 15 mm Hg przez ponad 3 minuty)
   Er 7 (EEPROM błąd dostępu)
   Er 8 (Błąd podczas testowania funkcji urządzenia)
   Er A (Błąd podczas rejestracji wartości ciśnienia)
   : Dokonaj ponownego pomiaru za 5 minut.

Jeśli błędu nie da się usunąć, zwróć się do punktu serwisowego.

Czyszczenie i pielęgnacja
Przed rozpoczęciem czyszczenia urządzenia wyjmij baterie. Urządzenie należy czyścić miękką ściereczką lekko zwilżoną w łagodnym roztworze mydła. Nie używaj do czyszczenia agresywnych środków czyszczących ani alkoholu. Chroń urządzenie przed bezpośrednim promieniowaniem słonecznym, zabrudzeniem i wilgocią.

Wskazówki dotyczące utylizacji
Urządzenie to nie może być utylizowane razem z odpadami gospodarczymi. Każdy użytkownik jest zobowiązany do oddania wszystkich urządzeń elektrycznych i elektronicznych, obojętnie, czy zawierają one substancje szkodliwe, czy też nie, do odpowiedniego punktu zbiorczego w swoim mieście lub w placówkach handlowych, aby mogły one być utylizowane w sposób przyjazny dla środowiska. Przed utylizacją urządzenia wyjmij baterie. Zużytych baterii nie wyrzucaj do odpadów gospodarczych, lecz do odpadów specjalnych, lub oddaj do punktu zbiorczego baterii w specjalistycznej placówce handlowej. W razie zapytań w sprawie utylizacji należy zwrócić się do władz komunalnych lub do sprzedawcy.

Dyrektywy i normy
Niniejsze urządzenie spełnia wymogi normy UE dotyczącej nieinwazyjnych aparatów do mierzenia ciśnienia tętniczego krwi. Urządzenie posiada certyfikat zgodności dyrektywami WE i znak CE (znak zgodności) „CE 0297". Aparat do mierzenia ciśnienia tętniczego krwi odpowiada przepisom europejskim EN 60601-1, EN 60601-1-2, EN 1060, EN 14971 i EN 980. Wymogi dyrektywy WE "93/42/EWG Rady z dn. 14 czerwca 1993 r. w sprawie wyrobówmedycznych" są spełnione. **Kompatybilność elektromagnetyczna:** Urządzenie spełnia wymogi normy EN 60601-1-2 dotyczącej kompatybilności elektromagetycznej. Szczegółowe informacje dotyczące tych danych pomiarowych można uzyskać w firmie **MEDISANA**.

Dane techniczne

Nazwa i model:	**MEDISANA** Ciśnieniomierz **HGF**
System wskazań:	wskazania cyfrowe
Miejsca w pamięci:	2 x 60
Metoda pomiaru:	oscylometryczna
Zasilanie:	3V=, 2 x 1,5V baterie AAA / LR03
Zakres pomiaru ciśnienia krwi:	30 - 250 mmHg
Zakres pomiaru tętna:	40 - 180 uderzeń/min.
Maksymalne odchylenie pomiaru ciśnienia skurczowego:	+/- 3 mmHg
Maksymalne odchylenie pomiaru tętna:	+/- 5% wartości
Wytworzenie ciśnienia:	automatycznie przez za pomocą mikropompy
Odpowietrzenie:	automatyczne
Automatyczne wyłączenie:	po 1 min
Warunki eksploatacyjne:	+5°C do +40°C; < 90% względnej wilgotności powietrza
Warunki przechowywania:	-20°C do +55°C; < 95% względnej wilgotności powietrza
Wymiary:	ok. 87 x 66,6 x 25,3 mm
Mankiet:	obwód 14 - 19,5 cm dla dorosłych
Ciężar ok.:	115 g
Nr artykułu:	51255
Kod EAN:	40 15588 51255 1

W ramach ciągłego ulepszania produktu zastrzegamy sobie prawo do zmian technicznych i wyglądu.

Warunki gwarancji i naprawy
W przypadku roszczenia gwarancyjnego zwróć się do specjalistycznego punktu sprzedaży lub bezpośrednio do serwisu. Jeśli urządzenie musi być wysłane, podaj rodzaj usterki i dołącz kopię dowodu kupna. Obowiązują następujące warunki gwarancyjne:
1. Na produkty firmy **MEDISANA** udzielana jest trzyletnia gwarancja licząc od daty sprzedaży. W przypadku roszczenia gwarancyjnego data sprzedaży musi być udokumentowana paragonem lub rachunkiem.
2. Usterki powstałe w wyniku błędów materiałowych lub produkcyjnych usuwane są bezpłatnie w ramach gwarancji.
3. Poprzez wykonanie uługi gwarancyjnej, czas gwarancji nie wydłuża się ani dla urządzenia, ani dla wymienionych podzespołów.
4. Gwarancji nie podlegają:
   a. wszelkie uszkodzenia powstałe przez nieodpowiednie użytkowanie, np. przez nieprzestrzeganie instrukcji obsługi.
   b. Uszkodzenia spowodowane naprawami przez kupującego lub nieupoważ nione osoby trzecie.
   c. Uszkodzenia transportowe, powstałe w drodze od producenta do konsumenta lub przy wysyłce do punktu serwisowego.
   d. Akcesoria podlegające normalnemu zużyciu.
5. Odpowiedzialnośćza pośrednie i bezpośrednie uszkodzenia, spowodowane przez urządzenie wykluczona jest także wtedy, gdy uszkodzenie urządzenia uznane zostanie za przypadek gwarancyjny.

MEDISANA AG, Jagenbergstr.19, 41468 NEUSS, NIEMCY
eMail: info@medisana.de, Internet: www.medisana.de

Adres punktu serwisowego znajduje się w oddzielnym załączniku.

TR Güvenlik bilgileri

Bu cihazı kullanmadan önce kullanım kılavuzunu, özellikle emniyet uyarılarını dikkatle okuyun ve bu kullanım kılavuzunu ilerde kullanmak üzere saklayın. Cihazı üçüncü şahıslara verdiğinizde, bu kullanım kılavuzunu da mutlaka birlikte verin.

DİKKAT
Ölçüm yaptıktan sonra kendi kendinizi tedavi etmeye çalışmayınız. Asla doktor tarafından yazılmış bir ilacın dozaj miktarını değiştirmeyiniz!

- Cihazı yalnızca kullanma kılavuzunda yazılı amaca uygun olarak kullanınız. Farklı amaçla kullanıldığında garanti kaybedilir.
- Nadir durumlarda bir fonksiyon hatası nedeniyle manşetin ölçüm sırasında sürekli olarak pompalama işlemi yapması halinde, manşetin derhal açılması gerekir.
- Cihaz, radyo gibi güçlü elektrik dalgaları yayan cihazların yakınında kullanılmamalıdır. Bu nedenle fonksiyon olumsuz etkilenebilir.
- Bu cihaz, fiziksel, duyusal ve zihinsel özürlü veya deneyim ve/veya bilgi eksikliği olan kişiler (çocuklar da dahil) tarafından kullanmak için tasarlanmamıştır. Ancak, bu kişiler bu cihazı güvenliklerini sağlamakla görevli bir kişinin sürekli gözetimi altında veya onlardan cihazın nasıl kullanılacağı ile ilgili talimat almaları durumunda kullanabilirler.
- Çocukların bu cihazla oynamadığından emin olmak için, gözetlenmesi gerekir. Damar tıkanıklığı gibi hastalıklarınız varsa eğer, lütfen cihazı kullanmadan önce doktorunuzla konuşunuz.
- Bu cihazın bir kalp pilinin atım frekansını ölçmek amacıyla kullanılması yasaktır.
- Hamileler gerekli güvenlik tedbirlerini ve bireysel dayanıklılıklarını göz önünde bulundurulmalıdır, gerektiğinde doktorunuzla konuşunuz.
- Bir ölçüm esnasında bilekte ağrı veya diğer şikayetler gibi olumsuz bir durumla karşı karşıya kaldığı nızda, **START** ❺ tuşu basınızki, manşetin havası derhal alınsın. Kol manşetini çözünüz ve bileğinizden çıkarınız.
- Arıza durumunda lütfen cihazı kendiniz tamir etmeye çalışmayınız, bunun sonucunda her türlü garanti kaybedilir. Onarımları yalnızca yetkili servislere yaptırınız.
- Cihazı neme karşı koruyunuz. Buna rağmen cihaz içine sıvı girmesi halinde pillerin hemen çıkartılması ve başka uygulama yapılmaması gerekir. Böyle bir durumda yetkili satıcınıza başvurunuz veya doğrudan bize bilgi veriniz. Bize nasıl ulaşabileceğiniz adres sayfasında yazılıdır.
- **PİL İLE İLGİLİ EMNİYET UYARILARI**
  Pilleri çocuklardan uzak tutunuz! Piller, şarj edilemez! Kısa devre oluşturmayınız! Ateşe atmayınız! **Patlama tehlikesi mevcuttur!** Bitmiş pilleri veyaaküleri evde oluşan diğer çöplerin bulunduğu kutuya atmayınız, aksine özel çöp kutusuna veya ihtisas mağazalarındaki pil toplama istasyonunatınız!

Cihaz ve LCD göstergesi
❶ Pil yuvası ❷ LCD-Göstergesi(Display) ❸ **M** Tuşu (Bellek çağrısı) ❹ Tansiyon İndikatörü (yeşil - sarı - portakal rengi - kırmızı) ❺ **START** Tuşu ❻ Bilek manşeti ❼ Bellek sembolü ❽ Tarih/Saat göstergesi ❾ Tansiyon İndikatörü (Sütun gösterge) ❿ Sistolik basınç göstergesi ⓫ Diastolik basınç göstergesi ⓬ Hava Boşaltma Sembolü ⓭ Aritmi Göstergesi ⓮ Pil Değiştirme Sembolü

Teslimat kapsamı ve ambalaj
Lütfen önce cihazın eksik veya hasarlı olup olmadığını kontrol ediniz Emin değilseniz, cihazı çalıştırmayın ve bir servis yerine gönderin.
Teslimat kapsamına dahil olanlar:
- 1 **MEDISANA** Tansiyon ölçme cihazı **HGF**
- 2 Adet Pil (tipo AAA, LR03), 1,5V
- 1 Muhafaza Kutusu
- 1 Kullanma talimatı

Ambalajlar yeniden kullanılabilir veya geri dönüşüm merkezine iletilebilir. Lütfen artık ihtiyacınız olmayan ambalaj malzemesini kurallara uygun olarak atı ğa ayırınız. Ambalajı çıkartırken taşıma sonucu oluşmuş bir hasar tespit etmeniz halinde, lütfen hemen satıcınıza başvurunuz.

DİKKAT
Ambalaj folyolarının çocukların eline ulaşmamasına dikkat ediniz. Boğulma tehlikesi vardır!

Tansiyon sınıflandırması
Aşağıdaki tabloda yüksek ve düşük tansiyona ait referans değerler, yaş dikkate almadan gösterilmiştir. Bu tansiyon değerlendirme çizelgesi Dünya Sağlık Örgütü (WHO) direktiflerine uygundur.
Düşük tansiyon: sistolik <100 diyastolik <60
Normal tansiyon (yeşil gösterge sahası ❹):
sistolik 100 - 139 diyastolik 60 - 89
Yüksek tansiyon formları:
hafif yüksek tansiyon (sarı gösterge sahası ❹):
sistolik 140 – 159 diyastolik 90 – 99
orta yüksek tansiyon (turuncu gösterge sahası ❹):
sistolik 160 – 179 diyastolik 100 – 109
güçlü yüksek tansiyon (kırmızı gösterge sahası ❹):
sistolik ≥ 180 diyastolik ≥ 110

DİKKAT
Düşük tansiyon da yüksek tansiyon gibi aynı sağlık riski anlamına gelir! Baş dönmesi tehlikeli durumlara neden olabilir (örn. Merdivende veya trafikte)!

Ölçümlere etki edilmesi ve değerlendirme
- Kalp ritmi bozuklukları veya düzensiz ritimler nabzın düzensiz olmasına neden olur. Bu, osilometrik tansiyon ölçme cihazlarında yapılan ölçümlerde doğru ölçüm değerinin saptanmasında zorluklara neden olabilir. Ancak elinizdeki cihaz elektronik olarak, en sık mey dana 20'nin üzerinde aritmiyi ve hare ket artefaktları diye bilinen durumları algılayacak ve bunu ekranda bir sembol ((♥)) ile gösterebilecek şekilde donatılmıştır.
- Düz nabız dalgasına sahip insanlar kolunu kaldırmalı ve elini yakl. 10 defa açıpkapatmalı ve sonra ölçüm yapmalıdır. Bu egzersiz sayesinde nabız dalgasının e ölçüm işleminin iyileştirilmesi sağlanır.
- Tansiyonunuzu birden fazla ölçünüz, sonuçları kaydediniz ve bunları daha sonra birbiriyle karşılaştırınız. Tek bir sonuçtan fikir edinmeye çalışmayınız.
- Tansiyon değerleriniz daima tıbbi geçmişinizi de bilen bir doktor tarafından değerlendirilmelidir. Cihazı düzenli olarak kullandığınızda ve değerleri doktorunuz için kaydettiğinizde, gelişmeler hakkında doktorunuza arada bir bilgi de vermeniz gerekir.
- Tansiyon ölçümlerinde günlük değerlerin çok sayıda etkene bağlı olduğunu unutmayınız. Sözgelimi, sigara, alkol içmek, ilaçlar ve bedensel çalışma ölçüm değerlerini çok farklı şekillerde etkileyebilir.
- Tansiyonunuzu yemeklerden önce ölçünüz.
- Tansiyonunuzu ölçmeden önce en az 5 dakika dinlenmelisiniz.
- Ölçümün sistolik veya diyasistolik değeri, cihazı doğru kullanmanıza rağmen size anormal geldiğinde (çok yüksek veya çok düşük) ve bu durum birkaç kez tekrarlandığında doktorunuza danışınız. Aynı husus, nadir durumlarda düzensiz veya çok zayıf nabız nedeniyle ölçüm yapılamaması için de geçerlidir.

İlk Kullanım
Pillerin yerleştirilmesi/değiştirilmesi
Cihazınızı kullanabilmeniz için, ilave edilmiş olan pilleri takmanız gerekmektedir. Cihazın sol tarafında pil yuvası kapağı bulunmaktadır . Kapağı açınız, ve ilave edilmiş olan 2 adet 1,5 V'luk AAA tipi pili yerleştiriniz. Bunu yaparken kutuplara dikkat ediniz (pil yuvası bölmesinde işaretlenmiş olduğu gibi). Pilyuvası bölmesini tekrar kapatınız ⓮ . Display 'de pil değiştirme sembolü göründüğünde veya cihaz açıldıktan sonra display'de hiçbir şey görünmediğinde, pilleri değiştiriniz.

Tarih/Saat Ayarlaması
1. Cihaz kapalı iken, aynı zamanda **START** tuşu ❺'e ve **M** tuşu❸'e basınız. İlk başta giriş bloğu aylar için sinyal verir (1,2,3,... 12).
2. İlgili aya ait rakamı girmek için, **M** tuşu ❸'e, bu rakam görünecek sıklıkta basın.
3. Bu ayarı onaylamak için, **START** tuşu❺'e bir daha basınız. Şimdi, tarih için öngörülmüş olan giriş hanesi yanıp söner.
4. Tarihi, saati ve dakikayı girerken, aynen madde 2.'de anlatıldığı şekilde hareket edin.
5. Her defasında bir seçim yapmak için, **M** tuşu❸'e ve bunu onaylamak için de **START** tuşu❺'e basınız.
6. Tarih ve saat devamlı gösterilir. Piller değiştirildiğinde, giriş verileri kaybolur ve yeniden girilmek zorundadır.

Bilek Manşetinin Takılması
Manşeti, avucunuz yukarıya bakacak şekilde, sol bileğinize yerleştirin (Resim **1**). Avucunuz ile manşet arasındaki mesafe yaklaşık olarak 1 cm olmalıdır (Resim **2**). Pıtrak bandını bileğinize sıkıca tespit ediniz (Resim **3**).

Doğru Olan Pozisyon
Ölçme işlemini oturarak yapınız. Kolunuzu gevşek tutunuz ve örneğin bir masa üzerinde tutunuz. Bileğinizi, manşet kalbin hizasına gelecek şekilde kaldırınız (Resim **4**, a = Pozisyon aşırı yüksek, b = Pozisyon doğru, c = Pozisyon fazla alçak). Ölçüm esnasında sakin davranınız: Hareket etmeyiniz ve konuşmayınız, çünkü aksi takdirde ölçüm sonuçları değişebilir.

Tansiyonun Olculmesi
1. **START** tuşu ❺ 'e basarak, cihazı çalıştırın.
2. Tüm işaretler ekranda kısa bir süre belirir.
3. "U1" ya da "U2" belirir. Bu cihaz kullanıcı başına 60 ölçüm sonucu kaydedebilir. Bu nedenle ölçüm işleminden önce bir kullanıcı hafızası ("U1" ya da "U2") seçilmelidir. **M** tuşuna ❸ basarak "U1" ve "U2" arasında geçiş yapılabilir. Lütfen seçiminizi **START** tuşuyla ❺ onaylayın. Beş saniye hiçbir tuşa basılmazsa otomatik olarak ekranda gösterilen kullanıcı hafızası kullanılır.
4. Cihaz ölçüme hazırdır ve 0rakamı görünür. Cihaz otomatik olarak manşeti şişirir ki, tansiyonunuz ölçülebilsin. Cihaz, manşeti ölçüm için yeterli bir basınca ulaşılana dek şişirir . Bunun ardından cihaz, yavaş yavaş manşetin içindeki havayı boşaltır ve ölçümü yapar.
5. Ölçüm bittiğinde manşetin havası alınır. Sistolik ve diastolik kan basıncı (aynı zamanda da "**P**" ile gösterilen nabız, kan basıcı değerleri ile dönüşümlü olarak) ekranda ❷ belirir. WHO (Dünya Sağlık Örgütü) kan basıncı sınıflandırmasına uygun olarak kan basıncı göstergesi ait olduğu renkli çubuğun yanında yanıp söner (nabız göstergesi esnasında yanmaz). Cihaz düzensiz nabız tespit ettiğinde, ayrıca arrhytmia göstergesi ⓭ belirir.
6. Ölçülen değerler, otomatik olarak belleğe depolanırlar. Belleğe, saat ve tarih ile birlikte 2 x 60 kadar ölçüm değeri kaydedilebilir.

DİKKAT
Ölçüm yaptıktan sonra kendi kendinizi tedavi etmeye çalışmayınız. Asla doktor tarafından yazılmış bir ilacın dozaj miktarını değiştirmeyiniz!

Cihaz otomatik olarak (1 daki. sonra) kapanır veya **START** tuşu❺ile kapatılabilir.

Belleğe Depolanmış Değerlerin Gösterilmesi
Cihaz iki farklı kullanıcı için 60 ölçüme kadar (kan basıncı ve nabız, saat ve tarihle birlikte) otomatik olarak kaydeder. Bunları görmek için, ölçümden sonra ya da saat / tarih göstergesi esnasında **M** tuşuna ❸ basın. Kullanımda olan hafıza yeri adedi ile beraber ilgili "U1" ya da "U2" belirir. **START**-Tuşuna ❺ basarak ("U1" ya da "U2") kullanıcı hafızasını seçin. **M** tuşuyla ❸ onaylayın ya da 5 saniye bekleyin. Son kaydedilen değerler ve yanıp sönen kan basıncı göstergesi dahil olmak üzere belirecektir. **M** tuşu ❸'e bir daha basıldı ğında, her defasında bir önceki ölçüm değerleri gösterir. **START** tuşu ❺'e basarak, bellekten çağırma modunu istediğiniz zaman terk edebilir ve aynı zamanda cihazı kapatabilirsiniz. Belleğe 60 ölçüm değerinin depolanmasından sonra, yeni bir değer daha kaydedildiğinde, en eski değer silinir.

Belleğe Depolanmış Değerlerin Silinmesi
Kaydedilmiş bir değerin gösterildiği esnada **M** tuşunu❸ en az 3 saniye basılı tutun. Bunun üzerine ilgili kullanıcı hafızasındaki kayıtlar silinir ve 3 adet bip sesi duyulur. Göstergede " - - " ibaresi belirir. Silme modundan çıkmak için, **M** tuşuna ❸ ya da **START** tuşuna ❺ basın.

Arızalar ve Arıza Giderme
1. ⓮ ***: Her iki pili de değiştirin.***
2. **Er 0** (Ölçüme başlandığında basınç sistemi dengesiz)
   Er 1 (Sistolik basıncın ölçümünde hata)
   Er 2 (Diastolik basıncın ölçümünde hata)
   : Hareket etmeyin.
3. **Er 3** (Basınç sistemi kilitlenmiş veya manşet pompalanırken çok sıkı)
   Er 4 (Basınç sisteminde sızıntı var veya manşet pompalanırken çok geniş)
   : Manşeti doğru şekilde tespit edin.
4. **Er 5** (Manşet basıncı 300 mmHg'nin üzerinde)
   Er 6 (Manşet basıncı 3 dakikadan daha uzun bir süre 15 mmHg'nin üzerinde)
   Er 7 (EEPROM erişim hatası)
   Er 8 (Cihaz işlevleri test edilirken hata oluştu) (Basınç tespit etme hatası)
   Er A ***: 5 dakika sonra yeniden ölçüm yapın.***

Hatayı gideremezseniz, servis merkezine başvurunuz.

Cihazın Temizlenmesi ve Bakımı
Cihazı temizlemeden önce pilleri çıkarınız. Cihazı yumuşak bir bezle temizleyiniz; bezi önceden sabunlu su ile ıslatınız. Etkisi yüksek temizlik maddesi veya alkol kesinlikle kullanmayınız. Cihazı direkt olarak güneş ışınımı altında tutmayınız. Ayrıca cihazı kirden ve nemden koruyunuz.

Ayrıştırma ile İlgili bilgi
Bu cihaz evdeki çöplerle birlikte atılamaz. Her tüketici, her türlü elektrikli veya elektronik cihazı, çevreye zarar vermeyecek şekilde atı ğa ayrılabilmelerini sağlamak amacıyla, zararlı madde içerip içermediklerine bakılmaksızın, kentinde bulunan toplama merkezine veya yetkili satıcıya teslim etmekle yükümlüdür. Cihazı atığa ayırmadan önce pilleri çıkartınız. Kullanıl-mış pilleri ev çöpüne atmayınız, yalnızca özel çöpe veya mağazalarda bulunan pil toplama kutularına atınız. Ayrıştırma için belediye dairine veya satın aldığınız yere başvurunuz.

Yönetmelikler ve standartlar
Bu tansiyon ölçüm cihazı, non-invasif tansiyon ölçüm cihazları için geçerli olan AB Standardı talimatlarına uygundur. Cihaza, ilgili AT Yönetmeliği uyarınca sertifika verilmiş ve CE İşareti "CE 0297" (uygunluk işareti) konulmuştur. Tansiyon ölçüm cihazı, EN 60601-1, EN 60601-1-2, EN 1060, EN 14971 ve EN 980 Avrupa yönetmeliklerine uygundur. "Konseyin 14 Haziran 1993 tarihli medikal ürünlere ilişkin AB Yönetmeliği "93/42/AET" talimatları yerine getirilmiştir. **Elektromanyetik Uyumluluk:** Bu cihaz elektromanyetik uyumluluk için EN 60601-1-2 standardının istediği koşulları yerine getirmektedir. Bu ölçüm verileri ile ilgili ayrıntıları MEDISANA üzerinden öğrenebilirsiniz.

Teknik Özellikler

Adı ve modeli:	**MEDISANA** Tansiyon ölçme cihazı **HGF**
Gösterge sistemi:	Dijital gösterge
Hafıza yerleri:	2 x 60
Ölçüm yöntemi:	Osilometrik
Elektrik beslemesi:	3V=, 2 x 1,5V Pil AAA / LR03
Tansiyon ölçüm sahası:	30 - 250 mmHg
Nabız ölçüm sahası:	dakikada 40 – 180 atım
Statik basınca ait maksimum ölçüm sapması:	+/- 3 mmHg
Nabız değerleri maksimum ölçüm sapması:	değerin ± %5'i
Basınç üretimi:	Otomatik mikro pompa
Hava boşaltma:	Otomatik
Otom. kapama:	1 dakika sonra
Çalıştırma koşulları:	+5°C ila +40°C arası; < 90% nem
Depolama koşulları:	-20°C ila +55°C arası; < 95% nem
Ölçüler:	yakl. 87 x 66,6 x 25,3 mm
Manşet:	çevre 14 - 19,5 cm yetişkinler için
Ağırlık yakl.:	115 g
Ürün numarası:	51255
EAN-numarası:	40 15588 51255 1

Sürekli ürün iyileştirme bağlamında teknik ve yapısal değişiklikleri saklı tutuyoruz.

Garanti ve tamirat Koşulları
Garanti durumunda lütfen ihtisas mağazanıza ya da doğrudan servis yerine başvurunuz. Şayet cihazı göndermeniz gerekiyorsa, lütfen arızayı belirtiniz ve satın alma belgesinin fotokopisini ekleyiniz.
Burada aşağıdaki garanti koşulları geçerlidir:
1. **MEDISANA** ürünleri için satış tarihinden geçerli olmak üzere üç yıllık garanti verilir. Garanti durumunda alış tarihinin fiş veya fatura ile isbat edilmesi gereklidir.
2. Malzeme veya yapım hatası kaynaklı eksiklikler garanti süresi içinde giderilirler.
3. Bir garanti hizmetinden yararlanılmasıyla ne cihaz için ne de değiştirilen parça için garanti süresinin uzatılması söz konusu olmamaktadır.
4. Garantiye dahil olmayan durumlar:
   a. Uygunsuz kullanım, örneğin kullanım talimatına dikkat edilmemesi sebebiyle oluşmuş olan tüm zararlar.
   b. Alıcının veya yetkisiz üçüncü şahısların onarımına veya müdahalesine dayandırılabilecek zararlar.
   c. Üreticiden tüketiciye giden yolda veya müşteri hizmetine gönderilirken oluşmuş olan nakliyat zararları.
   d. Normal bir aşınmaya tabi olan ek parçalar.
5. Cihazın sebep oluşturduğu doğrudan veya dolaylı müteakip zararlar için bir sorumluluk, cihazdaki zarar bir garanti durumu olarak kabul edilse bile söz konusu değildir.

MEDISANA AG, Jagenbergstr.19, 41468 NEUSS, Almanya
eMail: info@medisana.de, Internet: www.medisana.de

Servis adresi ayrıca birlikte verilen ek yaprakta bulunmaktadır.

RU Указания по безопасности

Прежде, чем начать пользование прибором, внимательно прочтите инструкцию по применению, в особенности указания по технике безопасности, и сохраняйте инструкцию по применению для дальнейшего использования. Если Вы передаете аппарат другим лицам, передавайте вместе с ним и эту инструкцию по применению.

ПРЕДУПРЕЖДЕНИЕ
Не проводите лечебных мероприятий на основе результатов самостоятельного измерения. Никогда не меняйте дозировку предписанных врачом медикаментов!

- Используйте прибор только по назначению в соответствии с инструкцией по применению.
- При использовании не по назначении гарантийные обязательства аннулируются.
- Если в редких случаях из-за сбоя манжета будет непрерывно накачиваться во время измерения, немедленно расстегнуть ее.
- Нельзя использовать прибор вблизи источников электрического излучения, таких как радиопередатчики. Это может привести к нарушениям работы.
- Данный прибор не предназначен для использования лицами (в т. ч. детьми) с ограниченными физическими, сенсорными или умственными способностями или с недостатком опыта и/или знаний, за исключением случаев, когда они находятся под постоянным присмотром ответственных за них лиц или получили от них указания, как пользоваться прибором.
- При наличии у Вас заболеваний, например, облитерирующего эндартериита, проконсультируйтесь с врачом перед применением прибора.
- Нельзя использовать прибор для контроля частоты сердечных сокращений кардиостимулятора.
- Беременным женщинам следует принять необходимые меры предосторожности и учитывать свою индивидуальную способность переносить нагрузки, при необходимости проконсультируйтесь с врачом.
- Если во время измерения возникают неприятные ощущения, например, боль в лучезапястном суставе или другие жалобы, нажмите кнопку **START** ❺, чтобы мгновенно удалить воздух из манжеты. Отпустите манжету и снимите ее с лучезапястного сустава.
- За детьми необходимо постоянно следить, чтобы не допустить их игры с прибором.
- В случае неисправностей не ремонтируйте прибор самостоятельно, это приведет к аннулированию гарантии. Ремонт должен производиться только в авторизованных сервисных центрах.
- Оберегайте прибор от попадания влаги. Если в прибор все-таки попала жидкость, немедленно удалить батарейки и воздержаться от дальнейшего использования. В этом случае свяжитесь с дилером или сообщите непосредственно нам. Вся информация для связи приведена на странице контактов.
- **УКАЗАНИЯ ПО ОБРАЩЕНИЮ С БАТАРЕЙКАМИ**
  Не допускать попадания батареек в руки детей! Батарейки не перезаряжаются! Не замыкать накоротко! Не бросать в огонь! **Грозит опасность взрыва!** Не бросайте использованные батарейки в бытовой мусор, а только в специальные отходы или сдавайте их в специальные пункты сбора батареек, расположенные в магазинах!

Аппарат и ЖК-индикатор
❶ Отсек для батареек ❷ ЖК-индикатор (дисплей) ❸ Кнопка M (вызовсодержимого памяти) ❹ Индикатор кровяного давления (зеленый - желтый - оранжевый - красный) ❺ Кнопка ПУСК ❻ Манжета ❼ Пиктограмма памяти ❽ Индикация даты/времени ❾ Индикатор кровяного давления(шкальный индикатор) ❿ Индикация систолического давления ⓫ Индикация диастолического давления ⓬ Пиктограмма выпуска воздуха ⓭ Индикация аритмии ⓮ Пиктограмма замены батареек

Объем поставки
Проверьте комплектность прибора и отсутствие повреждений. В случае сомнений не вводите прибор в работу и отошлите его в сервисный центр. В комплект входят:
- 1 **MEDISANA** тонометр **HGF**
- 2 батарейки (типа AAA, LR03), 1,5V
- 1 коробка для хранения
- 1 инструкция по применению

Упаковка может быть подвергнута вторичному использованию или переработке. Ненужные упаковочные материалы утилизировать надлежащим образом. Если при распаковке Вы обнаружили повреждение вследствие транспортировки, немедленно сообщите об этом продавцу.

ПРЕДУПРЕЖДЕНИЕ
Следите за тем, чтобы упаковочная пленка не попала в руки детям. Опасность удушения!

Классификация кровяного давления согласно ВОЗ
В таблице ниже приведены ориентировочные значения высокого и низкого кровяного давления без учета возраста. Данная шкала значений соответствует директивам Всемирной организации здравоохранения (ВОЗ).
Низкое кровяное давление:
систолическое <100 диастолическое <60
Нормальное кровяное давление (зеленая область индикации ❹)
систолическое 100 - 139 диастолическое 60 - 89
Формы артериальной гипертонии:
легкая артериальная гипертония (желтая область индикации ❹):
систолическое 140 – 159 диастолическое 90 – 99
средняя артериальная гипертония
(оранжевая область индикации ❹):
систолическое 160 – 179 диастолическое 100 – 109
сильная артериальная гипертония
(красная область индикации ❹):
систолическое ≥ 180 диастолическое ≥ 110

ПРЕДУПРЕЖДЕНИЕ
Пониженное кровяное давление также вредно для здоровья, как и повышенное! Приступы головокружения могут приводить к опасным ситуациям (напр., на лестницах или в уличном движении)!

Что влияет на результаты измерения
- Нарушения сердечного ритма и аритмия являются причиной нерегулярного пульса. Это может усложнить правильное определение результата измерения при использовании осциллометрических тонометров. Однако электронное оснащение данного прибора позволяет распознавать 20 наиболее часто возникающих аритмий и т. н. двигательные артефакты; он указывает это на дисплее с помощью пиктограммы ((♥)).
- Люди с плоской пульсовой волной должны приподнять плечо, затем разжать и сжать руку примерно 10 раз и лишь затем производить измерение.
- Благодаря этому упражнению оптимизируется пульсовая волна и сам процесс измерения.
- Измерьте кровяное давление несколько раз, сохраните результаты и затем сравните их. Не делайте выводов на основе одного результата.
- Полученные значения кровяного давления должны анализироваться врачом, знакомым с историей Ваших болезней. Если Вы регулярно пользуетесь прибором и записываете значения, следует периодически информировать врача о результатах измерений.
- В ходе измерений давления учтите, что дневные значения зависят от многих факторов. Курение, употребление алкоголя, медикаменты и физическая нагрузка могут в различной степени влиять на результаты.
- Измеряйте кровяное давление перед приемом пищи.
- Перед измерением отдохните не менее 5 минут.
- Если систолическое или диастолическое давление кажется Вам необычным (слишком высоким или низким) несмотря на правильное обращение с прибором и многократные измерения, проконсультируйтесь с врачом. Это относится и к тем редким случаям, когда нерегулярный или крайне слабый пульс не позволяет провести измерения.

Ввод в работу
Установка/замена батареек
Прежде, чем Вы сможете пользоваться аппаратом, необходимо установить входящие в объем поставки батарейки. В левой части аппарата находится крышка отсека для батареек ❶. Откройте ее и установите 2 входящие в объем поставки батарейки 1,5 В, типа AAA LR03. Следите за правильностью расположения полюсов (указано в отсеке для батареек). Закройте отсек для батареек. Замените батарейки, если на дисплее ❷ появляется пиктограмма замены батареек ⓮ или если на дисплее ничего не появляется после включения аппарата.

Установка даты/времени
1. На выключенном аппарате нажмите одновременно кнопку ПУСК ❺ и кнопку M ❸. Вначале мигает разряд ввода месяца (1, 2, 3, ... 12).
2. Для ввода номера месяца нажимайте кнопку M ❸ до тех пор, пока не появится требуемый номер месяца.
3. Для подтверждения настройки еще раз нажмите кнопку ❺. Теперь мигает разряд ввода даты.
4. Ввод даты, часов и минут производится так же, как описано в пункте 2.
5. Для выбора нажимайте кнопку M ❸, а для подтверждения ввода - кнопку ПУСК ❺.
6. Дата и время указываются постоянно. При замене батареек эти данные теряются и должны быть введены заново.

Надевание манжеты
Наденьте манжету на левый лучезапястный сустав, ладонью вверх (рис. **1**). Расстояние между манжетой и ладонью должно составлять около 1 см (рис. **2**). • Обмотайте ленту-липучку прочно вокруг лучезапястного сустава (рис. **3**).

Надевание манжеты
Проводите измерение сидя. Расслабьте руку и уложите ее свободно, например, на стол. Поднимите лучезапястный сустав таким образом, чтобы манжета находилась на уровне сердца (рис. **4**, a= слишком высокое положение, b= правильноеположение, c= слишком низкое положение). Во время измерения ведите себя спокойно: не двигайтесь и не говорите, т. к. в противном случае результаты измерений могут быть сфальсифицированы.

Измерение кровяного давления
1. Включите прибор нажатием кнопки ПУСК ❺.
2. Все символы на короткое время отображаются на дисплее.
3. Показывается «U1» или «U2». Этот прибор может записывать в память до 60 значений измерений на каждого пользователя. Поэтому перед измерением следует выбрать память пользователя («U1» oder «U2»). Нажатием на кнопку «M» ❸ можно осуществлять переключение между «U1» и «U2». Пожалуйста, подтвердите выбор ккнопкой ПУСК ❺. Если в течение 5 секунд никакая кнопка не нажимается, то будет использоваться актуальная отображенная на дисплее память.
4. Аппарат готов к измерению; появляется цифра **0**. Он автоматически накачивает манжету, чтобы измерить кровяное давление. Аппарат накачивает манжету до тех пор, пока не будет достигнуто давление, достаточное для измерения. Затем аппарат медленно выпускает воздух из манжеты и выполняет измерение.
5. После окончания измерения из манжеты полностью удаляется воздух. Систологическое и диастолическое кровяное давление (а также величина пульса попеременно со значениями кровяного давления, отображаемая «**P**») отображаются на дисплее ❷. В соответствии с классификацией кровяного давления согласно ВОЗ (всемирной организации здравоохранения) мигает индикатор кровяного давления ❾ рядом с относящейся к данному значению цветной балкой (не во время отображения пульса). Если прибор определил неравномерный пульс, то появляется дополнительно символ аритмии ⓭.
6. Результаты измерения автоматически вводятся в память. В памяти может быть сохранено до 2x60 результатов измерений с датой и временем.

ПРЕДУПРЕЖДЕНИЕ
Не проводите лечебных мероприятий на основе результатов самостоятельного измерения. Никогда не меняйте дозировку предписанных врачом медикаментов!

Аппарат выключается автоматически (через 1 мин) или может быть выключен кнопкой ПУСК ❺.

Показ сохраненных значений
Прибор автоматически записывает в память до 60 измерений (кровяное давление и пульс со временем и датой) для двух разных пользователей. Чтобы вызвать эти измерения из памяти, Вы должны после измерения или во время отображения времени/даты нажать кнопку «M» ❸. Показывается «U1» или «U2» с соответствующим количеством записанных в память значений. Выберете память пользователя («U1» или «U2») нажатием на стартовую кнопку ПУСК ❺. Подтвердите свой выбор кнопкой «M» ❸ или подождите 5 секунд. Появляются записанные последними измерительные значения, включая мигающий индикатор кровяного давления. Каждое следующее нажатие кнопки M ❸ показывает результаты предыдущих измерений. Нажатием кнопки ПУСК ❺ Вы можете в любой момент выйти из режима вызова памяти и одновременно выключить аппарат. Если в памяти сохранено 60 результатов измерений и сохраняется новое значение, то автоматически стирается самое старое значение.

Стирание сохраненных значений
Если Вы нажмёте на кнопку M ❸ и будете её держать её по меньшей мере 3 секунды нажатой во время отображения записанного значения, то будут стираться все записанные измерения соответствующей памяти пользователя и раздадутся 3 тонких гудка. На индикаторе появится « - - ». Чтобы покинуть режим стирания, нажмите на кнопку M ❸ или на стартовую кнопку ПУСК ❺.

Неисправности и их устранение
1. ⓮ ***: Замените обе батарейки.***
2. **Er 0** (система накачивания в начале измерения нестабильна)
   Er 1 (ошибка при измерении систолического давления)
   Er 2 (ошибка при измерении диастолического давления)
   : Не двигайтесь.
3. **Er 3** (система накачивания заблокирована или при накачивании манжета слишком плотно прилегает)
   Er 4 (система накачивания заблокирована или при накачивании манжета недостаточно плотно прилегает)
   : Правильным образом наденьте манжету.
4. **Er 5** (давление в манжете превышает 300 мм рт. ст.)
   Er 6 (более 3 минут с давлением в манжете свыше 15 мм рт. ст.)
   Er 7 (ошибка при доступе к ЭСППЗУ)
   Er 8 (ошибка при тестировании функций прибора)
   Er A (ошибка при измерении давления)
   : Через 5 минут выполните повторное измерение.

Если неисправности не могут быть устранены, обратитесь в сервисный центр.

Очистка и уход
Перед очисткой прибора вытащите батарейки. Очищайте прибор мягкой, слегка влажной тряпкой,смоченной в нейтральном мыльном растворе. Не используйте острые предметы или спирт. Не подвергайте прибор действию прямых солнечных лучей, защищайте его от пыли и влаги.

Указание по утилизации
Запрещается утилизировать данный прибор вместе с бытовыми отходами.Каждый потребитель обязан сдавать все электрические и электронные приборы независимо от того, содержат ли они вредные вещества, в городские приемные пункты или предприятия торговли, чтобы обеспечить их экологичную утилизацию. Выньте батарейки перед утилизацией прибора. Не выбрасывайте использованные батарейки вместе с бытовыми отходами, а сдавайте их как специальные отходы или в пункты приема батареек на предприятиях специализированной торговли! По вопросам утилизации обращайтесь в коммунальные предприятия или к дилеру.

Нормативные акты и стандарты
Данный аппарат соответствует требованиям стандарта ЕС для неинвазивных аппаратов для измерения кровяного давления. Он сертифицирован согласно нормативным актам ЕС и имеет символ CE (символ соответствия стандартам) „CE 0297". Аппарат для измерения кровяного давления соответствует европейским стандартам EN60601-1, EN60601-1-2, EN1060, EN14971 и EN980. Аппарат соответствует требованиям европейского нормативного акта от 14 июня 1993 г. 93/42/EWG по медицинским изделиям. Электромагнитная совместимость: Прибор соответствует требования стандарта EN 60601-1-2 по электромагнитной совместимости. Подробности об этих результатах измерений можно запросить в компании **MEDISANA**.

Технические данные

Название и модель:	**MEDISANA** Тонометр **HGF**
Система индикации:	цифровая индикация
Ячеек памяти:	2 x 60
Метод измерения:	осциллометрический
Напряжение питания:	3V=, 2 x 1,5V батарейки AAA / LR03
Диап. измерения кров. давл.:	30 - 250 ммHg
Диап. измерения пульса:	40 - 180 ударов / мин
Макс. отклонение измер. статиче. давления:	+/- 3 ммHg
Макс. отклонение измер. значений пульса:	+/- 5% от значения
Создание давления:	автоматич. микронасос
Выпуск воздуха:	автоматический
Автом. отключение:	через около 3 мин.
Рабочие условия:	от +5°C до +40°C,<90% влажн. возд.
Условия хранения:	от -20°C до +55°C,<95% влажн. возд.
Размеры:	около 87 x 66,6 x 25,3 mm
Манжета:	периметр 14 - 19,5 cm для взрослых
Вес около:	115 g
Артикул / Номер EAN:	51255 / 40 15588 51255 1

В ходе постоянного совершенствования прибора возможны технические и конструктивные изменения.

Условия гарантии и ремонта
В гарантийном случае обращайтесь в специализированный магазин или непосредственно в сервис-центр. При необходимости отправки прибора следует указать дефект и приложить кассовый чек.
На прибор распространяются следующие условия гарантии:
1. Гарантийный срок на изделия promed составляет три года. В гарантийном случае дата покупки подтверждается кассовым чеком или счетом.
2. Дефекты материалов и производственный брак устраняются бесплатно в течение гарантийного срока.
3. Гарантийный ремонт не ведет к увеличению гарантийного срока для прибора и замененных компонентов.
4. Гарантия не распространяется на:
   а) любой ущерб, возникший вследствие неправильного обращения, например, из-за несоблюдения инструкции по применению
   б) ущерб, связанный с несанкционированным ремонтом или вмешательством в прибор со стороны покупателя или третьих лиц
   в) повреждения вследствие транспортировки от производителя к потребителю или при отправке в сервисный отдел
   г) принадлежности, подверженные нормальному износу.
5. Ответственность за прямой и косвенный ущерб, возникший в связи с прибором, исключается также в том случае, если повреждение прибора признано гарантийным случаем.

MEDISANA AG, Jagenbergstr.19, 41468 NEUSS, ГЕРМАНИЯ
eMail: info@medisana.de, Internet: www.medisana.de

Адрес сервисного центра приведен на отдельном вкладыше.

RO Indicaţii de securitate

Citiţi cu atenţie instrucţiunile de folosire care urmează, în special indicaţiile de securitate, înainte de a utiliza aparatul şi păstraţi instrucţiunile de folosire pentru întrebuinţări ulterioare. Dacă încredinţaţi aparatul unui terţ, predaţi-i neapărat şi aceste instrucţiuni de folosire.

AVERTIZARE
Nu întreprindeţi măsuri terapeutice dacă efectuaţi măsurări singur. Nu modificaţi niciodată dozarea medicamentelor prescrise.

- Folosiţi aparatul numai în conformitate cu destinaţia sa, indicată în instrucţiunile de utilizare. În cazul utilizării în alte scopuri, dreptul de garanţie îşi pierde valabilitatea.
- Dacă se întâmplă în cazuri rare, o defecţiune că palmă este umflat în timpul măsurării de durată, acesta trebuie să fie deschis imediat.
- Aparatul nu are voie să fie folosit în preajma altor aparate care prezintă emisii puternice de natură electrică, de exemplu emiţătoare radio, telefoane mobile saucuptoare cu microunde.
- Aparatul este destinat numai uzului privat. Dacă aveţi dubii privitoare de sănătate, vă rugăm să discutaţi cu medicul dumneavoastră.
- Dacă suferiţi de o boală, ca de exemplu endarterită obliterantă, discutaţi cu medicul dumneavoastră înainte de utilizare.
- Aparatul nu are voie să fie utilizat pentru controlul frecvenţei contracţiilor unui stimulator cardiac.
- Femeile însărcinate trebuie să întreprindă măsurile de precauţie necesare şi să aibă în vedere capacitatea de efort; dacă este cazul, luaţi legătura cu medicul dumneavoastră.
- Dacă, în timpul unei măsurări, apar senzaţii de disconfort, ca de exemplu durere la încheietură sau alte neplăceri, apăsaţi tasta **START** ❺, pentru a obţine o dezaerare imediată a manşetei. Desfaceţi manşeta şi luaţi-o de pe încheietură.
- Aparatul nu este adecvat pentru copii.
- Copiii nu au voie să utilizeze aparatul. Produsele medicale nu pot fi utilizate ca jucării!
- În cazul unor defecţiuni, nu reparaţi aparatul prin mijloace proprii. Încredinţaţi reparaţiile numai centrelor de service autorizate.
- Feriţi aparatul de umiditate. Dacă în aparat pătrunde totuşi lichid, trebuie să scoateţi imediat bateriile şi să evitaţi folosirea în continuare a aparatului. În acest caz, luaţi legătura cu reprezentantul comercial sau informaţi-ne direct.
- Înlăturaţi bateriile dacă nu folosiţi aparatul un timp mai îndelungat.
- **INDICAŢII DE SECURITATE PENTRU BATERII**
  Păstraţi bateriile în locuri inaccesibile copiilor! Bateriile nu pot fi reîncărcate! Nu le scurtcircuitaţi! Nu learuncaţi în foc! **Pericol de explozie!** Nu depuneţi bateriile şi acumulatorii consumaţi în containerele de gunoi menajer, ci la deşeuri speciale sau la centrul de colectare pentru baterii din comerţul de specialitate!

Aparatul şi afişajul cu LCD
❶ Compartimentul bateriei ❷ Afişajul cu LCD (display) ❸ Tasta **M** (interogareamemoriei) ❹ Indicatorul tensiuniiarteriale (verde - galben - portocaliu - roşu) ❺ Tasta **START** ❻ Manşetă pentru încheietura mâinii ❼ Simbol de memorie ❽ Afişajul datei/orei ❾ Indicatorul tensiunii arteriale(afişaj cu bare) ❿ Afişajul presiunii sistolice ⓫ Afişajul presiunii diastolice ⓬ Simbolul de evacuare a aerului ⓭ Afişajul de aritmie ⓮ Simbolul de schimbare a bateriei

Pachetul de livrare
Mai întâi, verificaţi dacă aparatul este complet.
Pachetul de livrare cuprinde:
- 1 **MEDISANA** Tensiometru **HGF**
- 2 baterii (tip AAA, LR03) de 1,5V
- 1 casetă de păstrare
- 1 îndrumător cu instrucţiuni de utilizare

Ambalajele sunt reciclabile sau pot fi transmise circuitului de materii brute. Vă rugăm să înlăturaţi ambalajul de care nu mai aveţi nevoie în mod corespunzător. Dacă în timpul despachetării, observaţi o deteriorare din cauza transportului, contactaţi imediat dealer-ul dvs.

AVERTIZARE
Ţineţi copii la distanţă de ambalaj. Există pericolul asfixierii!

Clasificarea tensiunii arteriale conform WHO
Aceste valori au fost stabilite de Organizaţia Mondială a Sănătăţii (WHO) fără a se lua în considerare vârsta.
Tensiune arterială scăzută
sistolic <100 diastolic <60
Tensiune arterială normală
(domeniul de afişare verde ❹)
sistolic 100 - 139 diastolic 60 - 89
Forme de hipertensiune arterială
Hipertensiune arterială uşoară
(domeniul de afişare galben ❹)
sistolic 140 – 159 diastolic 90 – 99
Hipertensiune arterială medie
(domeniul de afişare portocaliu ❹)
sistolic 160 – 179 diastolic 100 – 109
Hipertensiune arterială mare
(domeniul de afişare roşu ❹)
sistolic ≥180 diastolic ≥110

AVERTIZARE
Tensiunea arterială prea scăzută reprezintă, de asemenea, un pericol pentru sănătate! Crizele de ameţeală pot provoca situaţii periculoase (de ex. pe scări sau în traficul rutier)!

Influenţarea şi analiză a măsurătorilor
- Inima tulburări de ritm, sau aritmii provoca puls neregulat. Acest lucru poate duce la masuratori cu tensiunii arteriale oscilometrica dispozitivelor de măsurare dificultăţi în detectarea lectură corectă. Acest echipament electronic este echipat astfel încât să poată recunoaşte aproximativ 20 de aritmie cele mai comune şi aşa-numitele artefacte de mişcare şi îl afişează cu ((♥)), un simbol pe ecran.
- Persoanele cu un val puls slab ar trebui să ridice braţul lor de a deschide şi închide o parte şi de aproximativ 10 ori şi se măsoară apoi pe primul loc. Acest exerciţiu se asigură că valul de impuls şi procesul de măsurare pot fi optimizate.
- Măsura ori tensiunea arterială mai multe, salvaţi rezultatele şi apoi le compară cu unul de altul. Nu trage nici o concluzie de la un singur rezultat.
- Tensiunea arterială trebuie să fie întotdeauna evaluate de către un medic care este familiarizat cu istoricul medical.
- Dacă folosiţi aparatul în mod regulat şi se înregistrează valorile pentru medicul dumneavoastră, trebuie să vă informaţi medicul din timp în timp pe cursul.
- Amintiţi-vă atunci când măsurători ale tensiunii arteriale, că valorile de zi cu zi depinde de mulţi factori. Astfel fumatul influenţă, consumul de alcool, droguri şi munca fizică, valorile măsurate în moduri diferite.
- Măsura tensiunea arterială înainte de mese.
- Înainte de a tensiunii arteriale ar trebui să odihnă de cel puţin 5 minute.
- În cazul în care valorile tensiunii arteriale sistolice sau diastolice, în ciuda dispozitive de manipulare corectă părea anormal (prea mare sau prea mică) şi acest lucru se repetă de mai multe ori, apoi spuneţi medicului dumneavoastră. Acest lucru se aplică chiar dacă este posibil, în cazuri rare, un puls neregulat sau foarte slab nu măsurători.

Punerea în funcţiune
Introducerea/schimbarea bateriilor
Înainte de a putea folosi aparatul, trebuie să introduceţi bateriile din pachetul de livrare. Pe partea stângă a aparatului se află capacul locaşului pentru baterii ❶. Deschideţi-l şi introduceţi cele 2 baterii de 1,5 V, tip AAA LR03, din pachetul de livrare. Acordaţi atenţie polarităţii corecte (conform marcajului din locaş). Închideţi din nou locaşul bateriilor. Schimbaţi bateriile dacă apare simbolul corespunzător ⓮ pe display-ul ❷ sau dacă pe display nu se mai afişează nimic după conectarea aparatului.

Setarea datei/orei
1. Cu aparatul deconectat, apăsaţi concomitent tasta START ❺ şi tasta M ❸. Mai întâi apare poziţia de introducere pentru lună (1, 2, 3, ... 12).
2. Pentru a introduce numărul pentru luna calendaristică, apăsaţi repetat tasta M ❸, până când apare numărul dorit.
3. Apăsaţi încă o dată tasta START ❺, pentru a confirma setarea. Poziţia de introducere se aprinde acum intermitent.
4. La introducerea datei, orei şi minutului, procedaţi exact în acelaşi fel ca la descrierea de la punctul 2.
5. Apăsaţi de fiecare datp pentru selecţie tasta M ❸, iar pentru confirmarea valorii introduse tasta START ❺.
6. Data şi ora vor fi afişate permanent. La schimbarea bateriei, valorile introduse se pierd şi este necesară reintroducerea lor.

Aplicarea manşetei
Aşezaţi manşeta la încheietura mâinii stângi, cu placa pentru mână în sus (fig.**1**). Distanţa dintre manşetă şi placa pentru mână trebuie să fie de aprox. 1 cm (fig.**2**). Prindeţi ferm banda cu scai în jurul încheieturii mâinii (fig.**3**).

Poziţia corectă
Executaţi măsurarea în poziţie şezând. Destindeţi braţul şi aşezaţi-l lejer, de exemplu pe o masă. Ridicaţi încheietura mâinii astfel încât manşeta de presiune să se afle la nivelul inimii (fig.**4**, a= Poziţiprea înaltă, b= Poziţie corectă, c= Poziţie preajoasă). Staţi liniştit în timpul măsurării: nu vă mişcaţi şi nu vorbiţi; în caz contrar, rezultatele măsurării se pot modifica.

Măsurarea tensiunii arteriale
1. Porniţi aparatul prin apăsarea tastei **START** ❺.
2. Toate simbolurile apar pentru scurt timp pe display.
3. Apare „U1" sau „U2". Acest aparat poate memora până la 60 de valori de măsurare pe utilizator. De aceea, trebuie selectată înainte de măsurare o memorie de utilizator ("U1" sau "U2"). Prin apăsarea pe tasta **M** ❸ se poate comuta între "U1" şi "U2". Confirmaţi selectarea cu tasta **START** ❺. Dacă pentru 5 secunde nu se apasă nicio tastă, se utilizează automat memoria de utilizator actuală afişată.
4. Aparatul este pregătit de măsurare şi apare cifra **0**. El pompează automat în manşetă, pentru a vă măsura tensiunea arterială. Aparatul pompează în manşetă, până când se atinge o presiune suficientă pentru măsurare. Apoi aparatul elimină lent aerul din manşetă şi execută măsurarea.
5. Când măsurarea este încheiată, manşeta estedezaerisită. Presiunea sistolică şi diastolică (cât şi pulsul alternativ cu valorile de tensiune arterială, marcat cu un "**P**") apare pe display ❷. Conform clasificării tensiunii arteriale după WHO indicatorul de tensiune arterială pâlpâie❾ lângă bara colorată aparţinătoare (nu în timpul afişării pulsului). Dacă aparatul a identificat un puls neregulat, apare adiţional un afişaj de aritmie⓭.
6. Valorile măsurate sunt memorate automat. În memorie se pot stoca până la 2 x 60 de valori de măsură, cu ora şi data.

AVERTIZARE
Nu întreprindeţi măsuri terapeutice dacă efectuaţi măsurări singur. Nu modificaţi niciodată dozarea medicamentelor prescrise.

Aparatul se deconectează automat (după 1 min.) sau poate fi deconectat cu tasta **START** ❺.

Afişarea valorilor memorate
Aparatul memorează automat până la 60 de valori măsurate (tensiune arterială şi puls cu oră şi dată) pentru doi utilizatori diferiţi. Pentru a le accesa, apăsaţi după o măsurare sau în timpul afişajului Oră / Dată tasta **M** ❸. Apare "U1" respectiv "U2" cu numărul respectiv de locuri de memorie ocupate. Selectaţi memoria de utilizator ("U1" respectiv "U2") prin apăsarea tastei **START** ❺. Confirmaţi cu tasta **M** ❸ sau aşteptaţi 5 secunde. Apar ultimele valori memorate inclusiv indicatorul pâlpâind de tensiune arterială. La o nouă apăsare a tastei **M** ❸ se afişează valorile de măsură precedente. După apăsarea tastei **START** ❺, puteţi părăsi în orice moment modul Interogare memorie şi puteţi deconecta aparatul oricând. Dacă în memorie sunt stocate 60 de valori de măsură şi se stochează o valoarea nouă, va fi ştearsă valoarea cea mai veche.

Ştergerea valorilor memorate
Apăsaţi şi menţineţi apăsată tasta **M** ❸ pentru minim 3 secunde în timpul afişării valorii memorate. Astfel se şterg toate înregistrările a memoriei respective de utilizator şi se aud 3 semnale sonore. Pe afişaj apare " - - ". apăsaţi acum tasta **M** ❸ sau tasta **START** ❺ pentru a ieşi din modul de ştergere.

Defecţiuni şi remediere
1. ⓮ ***: Înlocuiţi cele două baterii.***
2. **Er 0** (sistemul de presiune la începutul măsurării instabil)
   Er 1 (eroare la măsurarea presiunii sistolice)
   Er 2 (eroare la măsurarea presiunii diastolice)
   : Nu vă mişcaţi.
3. **Er 3** (sistemul de presiune este blocat sau manşeta este prea strânsă la umflare)
   Er 4 (sistemul de presiune este neetanş sau manşeta este prea largă la umflare)
   : Aşezaţi manşeta corect.
4. **Er 5** (presiunea în manşetă peste 300 mmHg)
   Er 6 (mai mult de 3 minute cu presiunea în manşetă peste 15 mmHg)
   Er 7 (eroare de acces EEPROM)
   Er 8 (eroare la testarea funcţiilor aparatului)
   Er A (eroare la detectarea presiunii)
   : Măsuraţi încă o dată după 5 min.

Dacă nu puteţi remedia eroarea, adresaţi-vă centrului de service.

Curăţarea şi îngrijirea
Înlăturaţi bateriile înainte de a curăţa aparatul. Curăţaţi aparatul cu o cârpă moale îmbibată într-o soluţie de săpun mediu alcalină. Nu utilizaţi în niciun caz mijloace de curăţare agresive sau alcool. Nu expuneţi aparatul acţiunii directe a razelor solare şi protejaţi-l de murdărie sau umiditate.

Evacuarea ca deşeu
Acest aparat nu are voie să fie evacuat împreună cu gunoiul menajer. Fiecare consumator este obligat să depună aparatele electrice sau electronice la centrele de colectare din oraş sau la cele comerciale de specialitate, indiferent dacă aparatele conţin substanţe nocive, pentru respectarea prescripţiilor de protecţie a mediului. Scoateţi bateriile înainte de a evacua aparatul ca deşeu. Nu depuneţi bateriile consumate în containerele de gunoi menajer, ci la deşeuri speciale sau la centrul de colectare pentru baterii din comerţul de specialitate. Pentru evacuarea ca deşeu, adresaţi-vă autorităţilor locale sau reprezentantului comercial.

Directive şi norme
Acest tensiometru corespunde prescripţiilor din normele UE pentru tensiometrele neinvazive. El este certificat conform directivelor CE şi prevăzut cu simbolul CE (semnul de conformitate) „CE 0297". Tensiometrul corespunde prescripţiilor europene EN 60601-1, EN 60601-1-2, EN 1060, EN 14971 şi EN 980.
Prescripţiile directivei UE "93/42/ CEE a consiliului din 14 iunie 1993 privind produsele medicale" sunt îndeplinite.

Compatibilitatea electromagnetic :
Aparatul corespunde cerin elor normei EN 60601-1-2 pentru compatibilitatea electromagnetic . Detalii cu privire la acestea date m surate se pot ob ine de la MEDISANA.

Date tehnice

Nume şi model:	**MEDISANA** Tensiometru **HGF**
Sistem de afişare:	Afişaj digital
Poziţii de memorie:	2 x 60
Metoda de măsurare:	Oscilometrică
Alimentarea cu tensiune:	3V=, 2x1,5V baterii AAA / LR03
Domeniu de măsurare tensiune arterială :	30 - 250 mmHg
Domeniu de măsurare puls:	40 - 180 bătăi/min.
Abaterea de măsurare maximă a presiunii statice:	+/- 3 mmHg
Abaterea de măsurare maximă a valorilor pulsului :	± 5% din valoare
Producerea presiunii :	Automat, cu pompă
Evacuarea aerului:	Automat
Deconectare automată:	După 1 min.
Condiţii de funcţionare:	+5°C până la +40°C; < 90% umid. rel. max.
Condiţii de depozitare:	-20°C până la +55°C; < 95% umid. rel. max.
Dimensiuni:	87 x 66,6 x 25,3 mm
Manşeta:	14–19,5 cm pentru adulţi
Masa:	115 g
Nr. articol / Număr EAN:	51255 / 40 15588 51255 1

În cadrul procesului de îmbunătăţire permanentă a produselor, ne rezervăm dreptul modificărilor tehnice şi de formă.

Garanţia/condiţiile de reparaţie
Pentru cazurile de garanţie, vă rugăm să vă adresaţi reprezentantului comercial zonal de specialitate sau direct la centrul de service. Dacă trebuie să trimiteţi aparatul la producător, vă rugăm să indicaţi defectul şi să ataşaţi o copie a chitanţei de achiziţie. Se aplică următoarele condiţii de garanţie:
1. Pentru produsele **MEDISANA** se acordă o garanţie de 3 ani de la data cumpărării. În cazurile de garanţie, data cumpărării este dovedită prin chitanţa de achiziţie sau prin factură.
2. Deficienţele ca urmare a defectelor de material sau de fabricaţie sunt remediate gratuit în perioada de garanţie.
3. Un caz de garanţie nu are ca efect prelungirea duratei de garanţie, nici pentru aparat, nici pentru componentele schimbate.
4. Sunt excluse de la garanţie:
   a. Toate deteriorările apărute ca urmare a tratamentului incorect, de exemplu nerespectarea instrucţiunilor de utilizare.
   b. Deteriorările provocate de reparaţii sau intervenţii ale cumpărătorului sau ale unor terţe persoane neautorizate.
   c. Deteriorările de la transport, apărute pe drum între producător şi consumator sau la expedierea către centrul de service.
   d. Accesoriile care sunt supuse uzurii normale.
5. Responsabilitatea pentru prejudiciile ulterioare directe sau indirecte, provocate de aparat, este exclusă şi în cazul în care prejudiciul la aparat este recunoscut ca fiind un caz de garanţie.

MEDISANA AG, Jagenbergstr.19, 41468 NEUSS, GERMANIA
eMail: info@medisana.de, Internet: www.medisana.de

Adresele centrelor de service sunt indicate pe foaiaseparată.